NO10415 SV 2000 R
Robinie svævebane

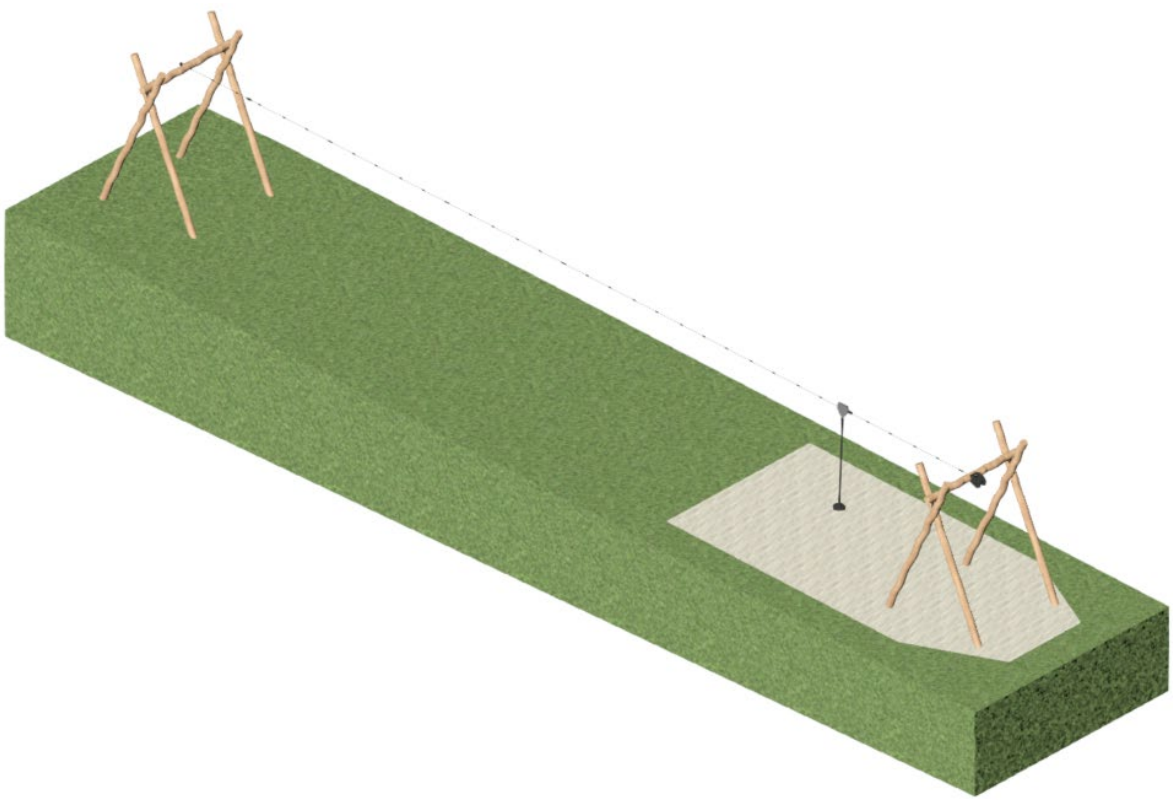

3-14 år

1 barn

Fysisk træning

Balancetræning

< 200 cm
> EN 1176

2 montører

Info
Robinie svævebanen kan laves i flere længder (max. 28m)

Reservedele
For oplysninger omkring reservedele kontakt Noles

Størrelse
L: 600 B: 80 H: 80 cm

Sikkerhed
DS/EN 1176
TÜV Godkendt

Materiale
FSC-mærket Robinie kernetræ, stål wire, beslag i rustfrit stål.

Målgruppe
3-14 år

Vægt
840 kg.

Fundament
Produktet funderes ift. krav fra DS/EN 1176
0,4 m^3

Faldhøjde
200 cm

Stødområde
400 x 800 cm.

NO10415 SV 2000 R
Robinie svævebane

Nr	Navn	Varenr.	Beskrivelse	Dimensioner	Antal	Modtaget
1	Robinie stolper	11423	FSC-mærket Robinie kernetræ	Ø14-16 cm L= 300 cm	2	
2	Robinie stolper	11423	FSC-mærket Robinie kernetræ	Ø14-16 cm L= 600 cm*	8	
3	Gevindstang	10850	Rustfrit stål	M16 x 333 mm	12	
4	Dækprop	11127	Hård plast	Ø42	24	
5	Afstandsstykke	10515	Hård plast	45 mm	12	
6	Skiver	10511	Rustfrit stål	M16	24	
7	Møtrik	10512	Rustfrit stål	M16	13	
8	Franske skruer	10034	Stål	10 x 60 mm	4	
9	Krydsrør	11086	Rustfrit stål	Ø38 x 150 mm	4	
10	Dækprop krydsrør	10375	Hård plast	Ø38	4	
11	Stålwire	12473100	Stålwire (max. længde 26 m.)	12 mm.	1	
12	Modholdt	1247	Rustfrit stål		1	
13	Opstrammer	1243	Rustfrit stål		1	
14	Pendlersæde	124510	Stål og gummi		1	
15	Løbekat	1240	Rustfrit stål		1	
16	Fjeder start	12481500	Stål	150 cm.	1	
17	Fjeder slut	12483000	Stål	300 cm.	1	
18	Franske bolte	10036	Rustfrit stål	8 x 60 mm.	8	
19	Gevinstang	10850	Rustfrit stål	M16x70 mm	1	
20	Møtrikskjuler	10382	Hård plast	M16	2	
21	DS alu-skilt	10304	Skilt		1	
22	Mærkat	10305	Skilt faldunderlag		2	

*Stolper skæres til på stede

Stempel / signatur:	Dato: 29.10.2021	Rev: A	Format: A4	**Emne:** Komponentliste
	Sign: CB	Godkendt: JH	Varenr. NO10415	

1 Overblik

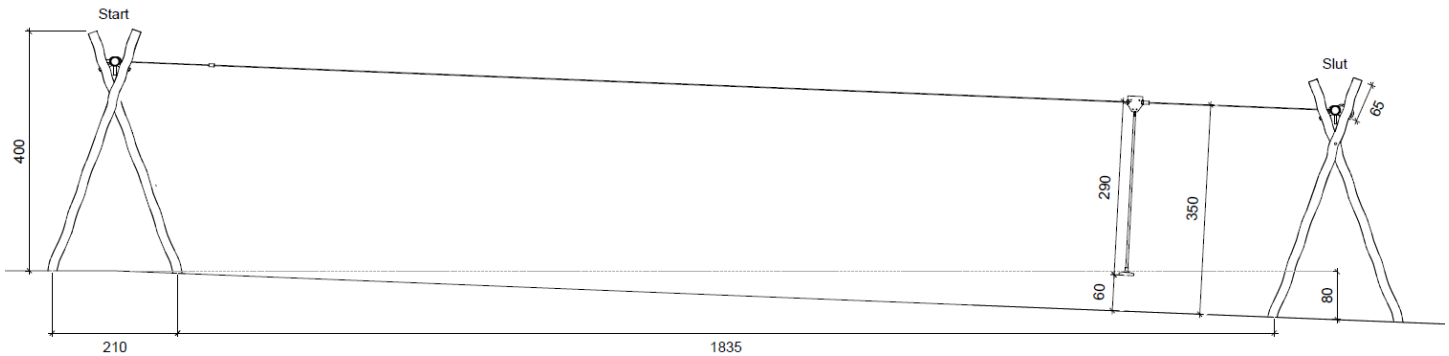

Front
Faldhøjde 150 cm.
Stolper skæres til på stedet

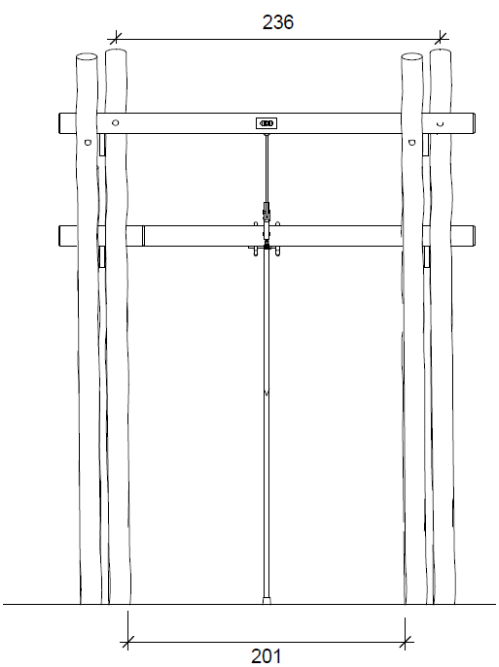

Opstalt

Stempel / signatur:	Dato: 29.10.2021	Rev: A	Format: A4	**Emne:** Front Opstalt
	Sign: CB	Godkendt: JH	Varenr. NO10415	

1 Overblik

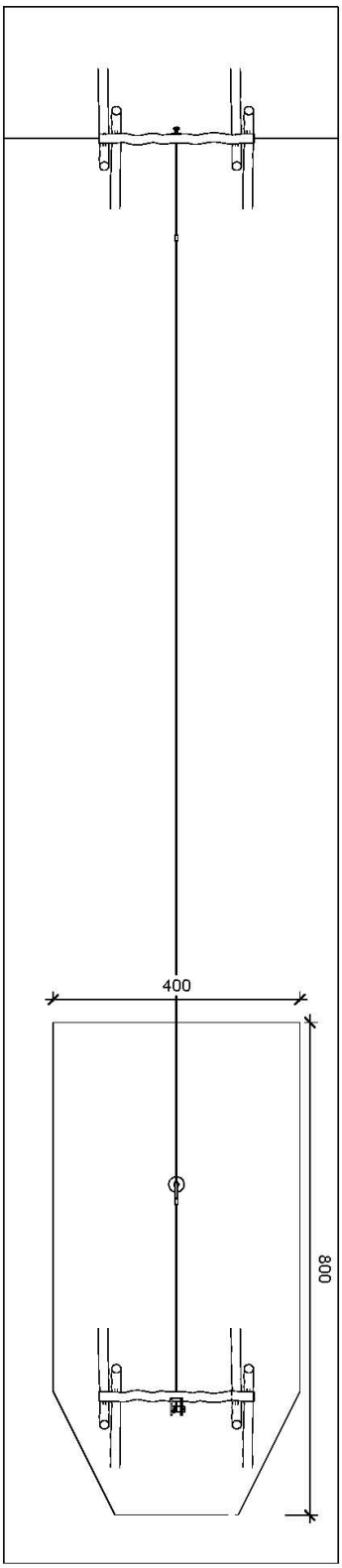

Fra oven
Sikkerhedsareal 800 x 400 cm.

Stempel / signatur:	Dato: 29.10.2021	Rev: A	Format: A4	**Emne:** Sikkerhedsareal Plantegningen
	Sign: CB	Godkendt: JH	Varenr. NO10415	

2 Stolper i jorden

- Marker 4 punkter med efter anvisning på plantegningen til montering af stolper
- Grav 4 huller på 80x60 cm. og sæt stolper på et stødt underlag.
- Fyld derefter op med stolpebeton i 40 cm. højde omkring stolpen
- Fyld jord omkring betonen og i 10 cm. højde over betonen
- Derefter lægges der 30 cm. faldsikkert underlag
- Vent til betonen er hærdet (se leverandørens anvisning)

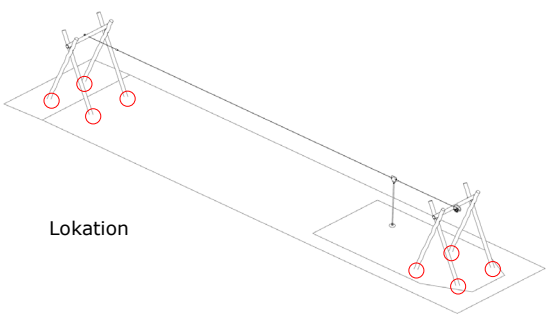

Lokation

Princip

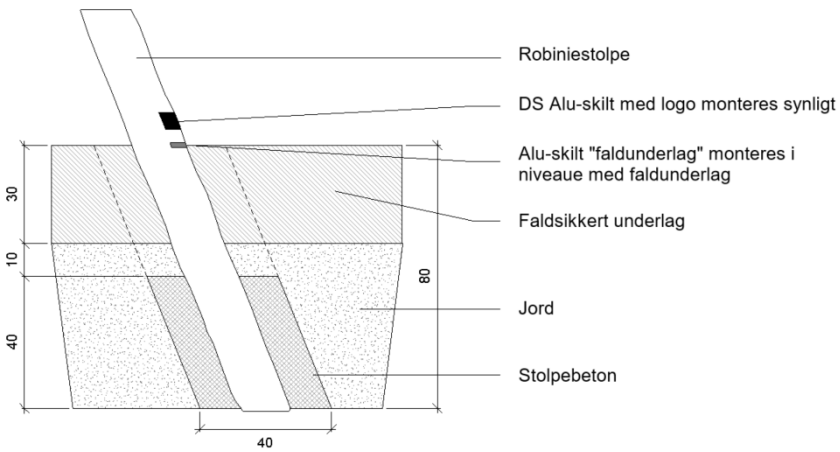

Brug et jordbord på Ø40 cm.

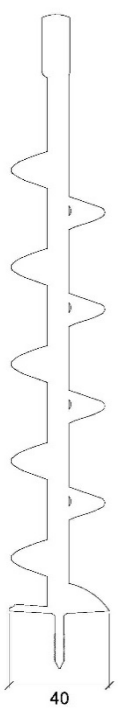

Stempel / signatur:	Dato: 29.10.2021	Rev: A	Format: A4	**Emne:** Fundering
	Sign: CB	Godkendt: JH	Varenr. NO10415	

3 Montering af stolper

Nr	Navn
1	Robinie stolper 600 cm
3	Gevindstang M16
4	Dækprop Ø42
5	Afstandsstykke 45 mm
6	Skiver M16
7	Møtrik M16

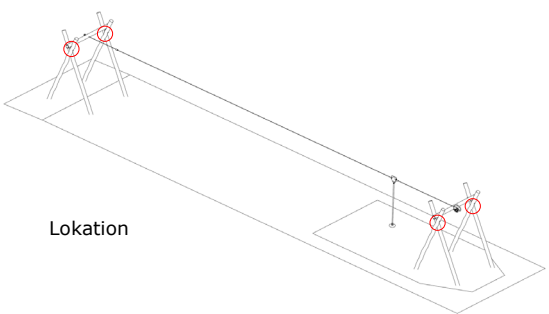

Lokation

Princip
Snit

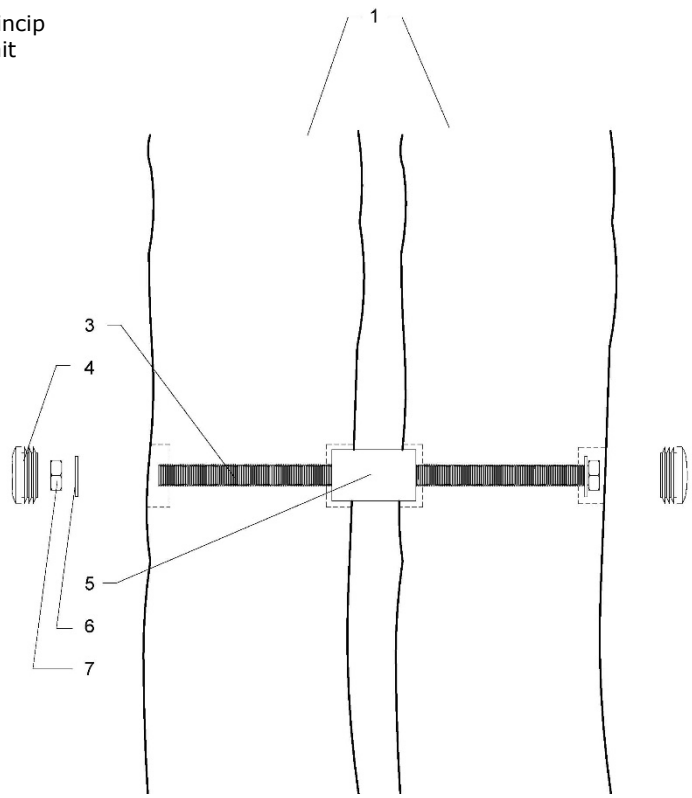

Husk undersænkning ved ind- og udgang til gevind, samt mellem stolper til ved afstandsstykke

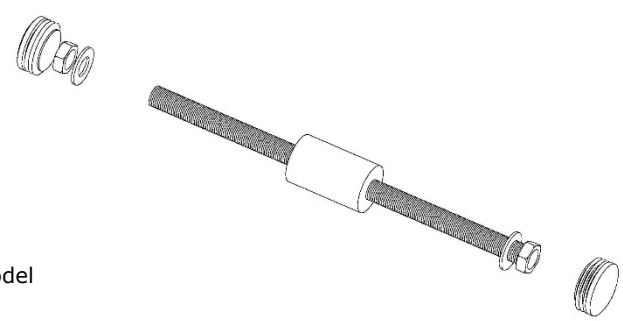

3D model

Stempel / signatur:	Dato: 29.10.2021	Rev: A	Format: A4	**Emne:** Stolpemontage
	Sign: CB	Godkendt: JH	Varenr. NO10415	

4 Montering af overligger

Nr	Navn
1	Robinie stolper 300 cm
2	Robinie stolper 600 cm
3	Gevindstang M16
4	Dækprop Ø42
5	Afstandsstykke 45 mm
6	Skiver M16
7	Møtrik M16

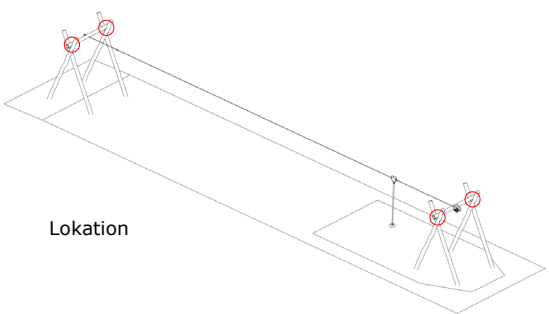

Lokation

Princip
Snit

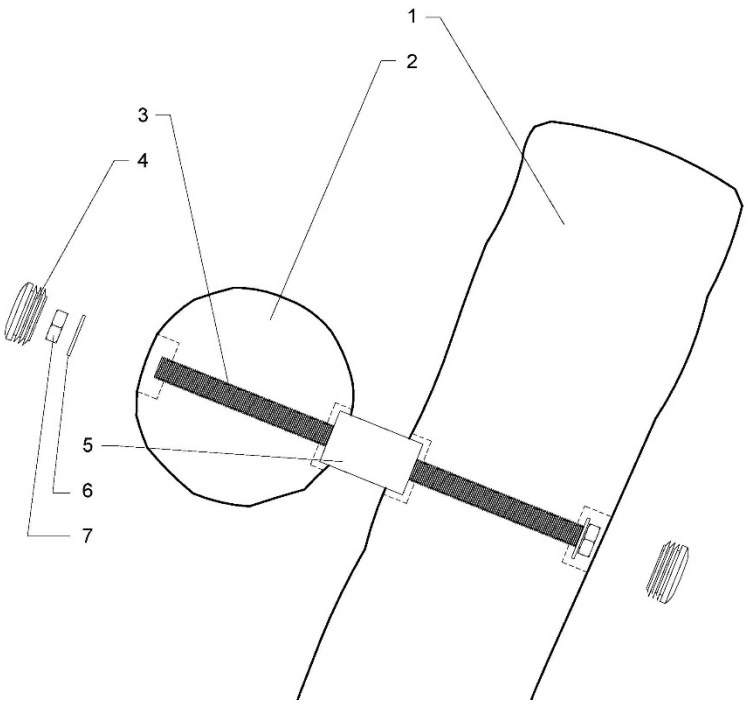

Husk undersænkning ved ind- og udgang til gevind, samt mellem stolper til ved afstandsstykke

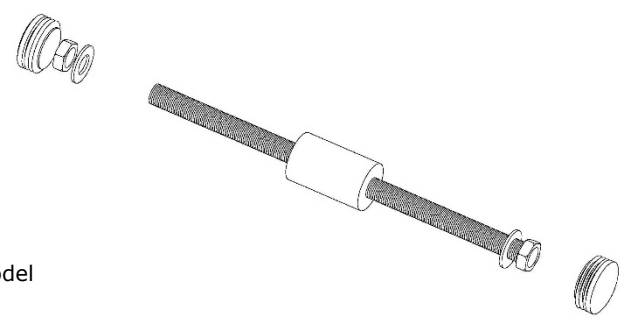

3D model

Stempel / signatur:	Dato: 29.10.2021	Rev: A	Format: A4	**Emne:** Overliggermontage
	Sign: CB	Godkendt: JH	Varenr. NO10415	

5 Montering af krydsrør

Nr	Navn
1	Robinie stolper 300 cm
2	Robinie stolper 600 cm
8	Fransk skrue 10x60 mm
9	Krydsrør Ø38 x 150 mm
10	Dækprop Ø38

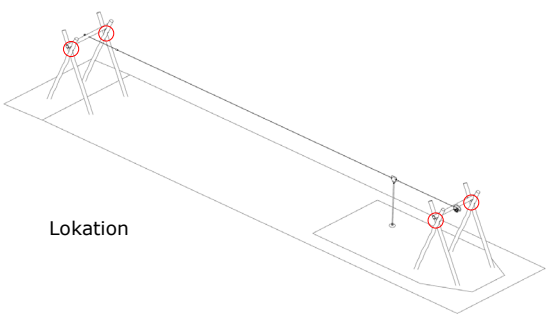

Lokation

Princip
Snit

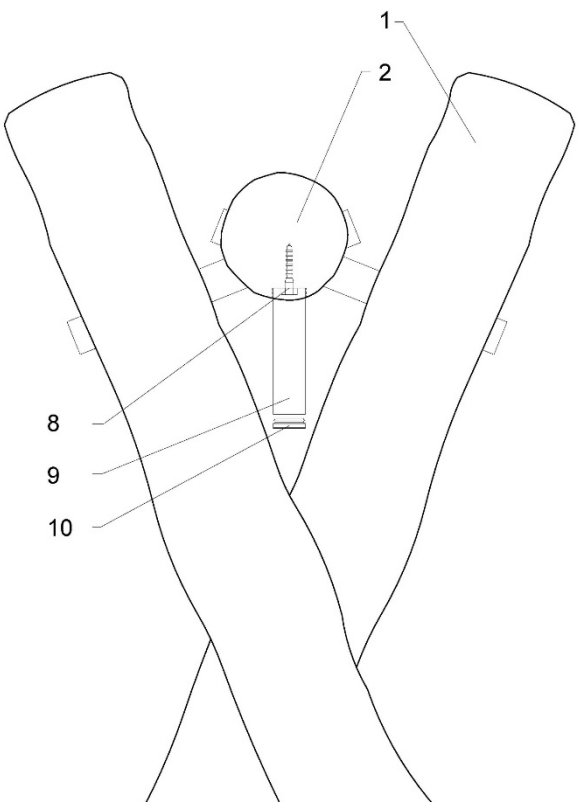

Husk undersænkning ved montering af krydsrør i overliggeren

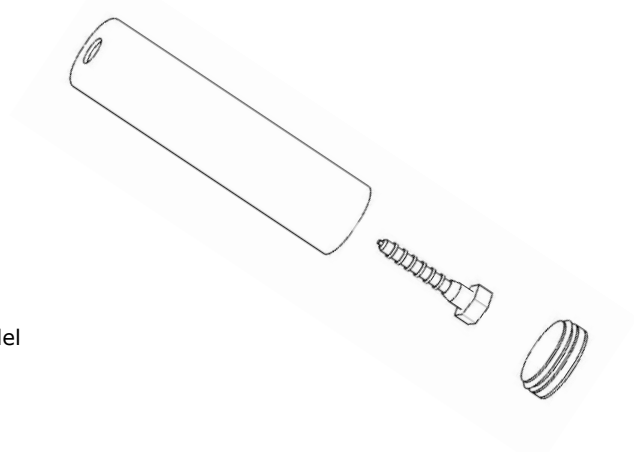

3D model

Stempel / signatur:	Dato: 29.10.2021	Rev: A	Format: A4	**Emne:** Krydsrør
	Sign: CB	Godkendt: JH	Varenr. NO10415	

6 Montering af løbekat

Nr	Navn
11	Stålwire
14	Pendlersæde
15	Løbekat

Princip

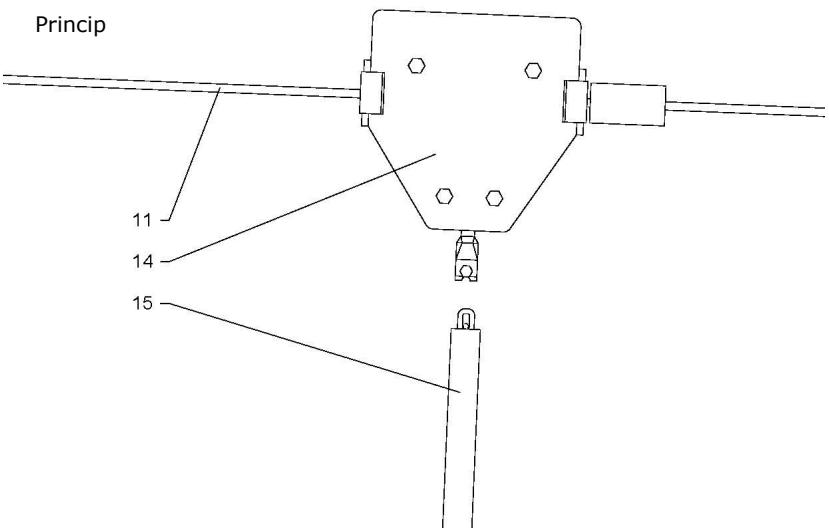

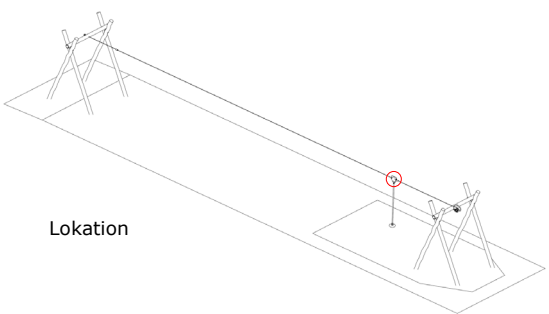

Lokation

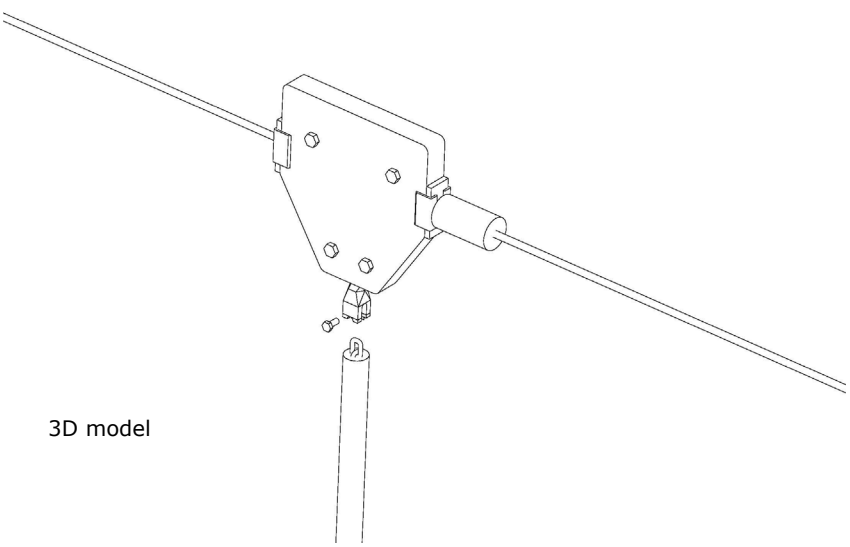

3D model

Stempel / signatur:	Dato: 29.10.2021	Rev: A	Format: A4	**Emne:** Løbekat
	Sign: CB	Godkendt: JH	Varenr. NO10415	

7 Montering af opstrammer

Nr	Navn
2	Robinie stolper 600 cm
11	Stålwire
13	Opstrammer
17	Fjeder 300 cm.
18	Fransk bolt 8x60 mm.

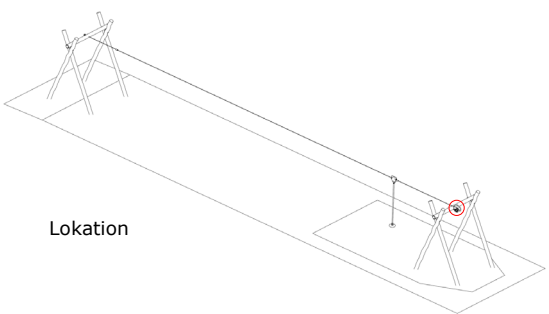

Lokation

Princip

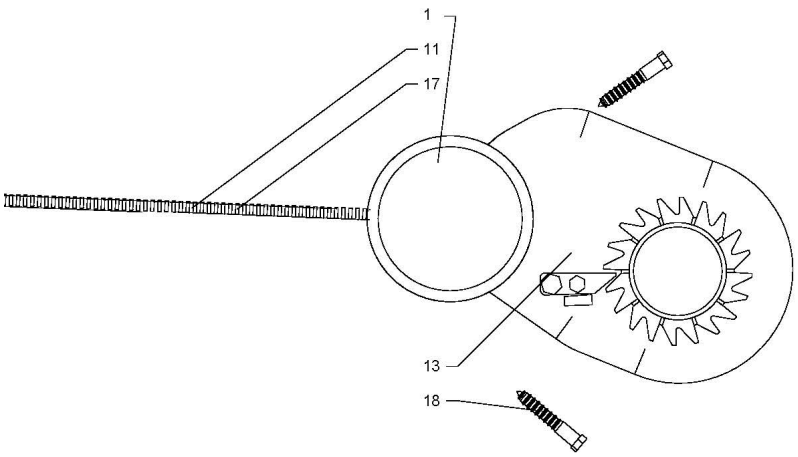

Husk undersænkning ved montering af gyngeophæng i overliggeren

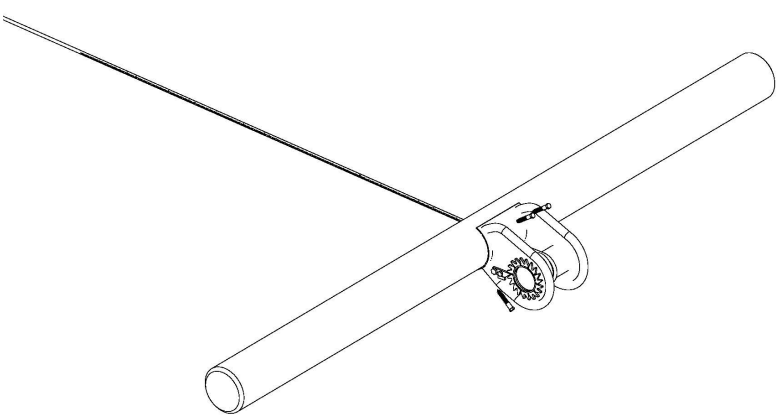

3D model

Stempel / signatur:	Dato: 29.10.2021	Rev: A	Format: A4	**Emne:** Opstrammer
	Sign: CB	Godkendt: JH	Varenr. NO10415	

8 Montering af modholdt

Nr	Navn
1	Robinie stolpe 300 cm
12	Modholdt
17	Fjeder 150 cm.
18	Franske bolt 8x60 mm.
19	Gevindstang 16x70 mm.

Princip

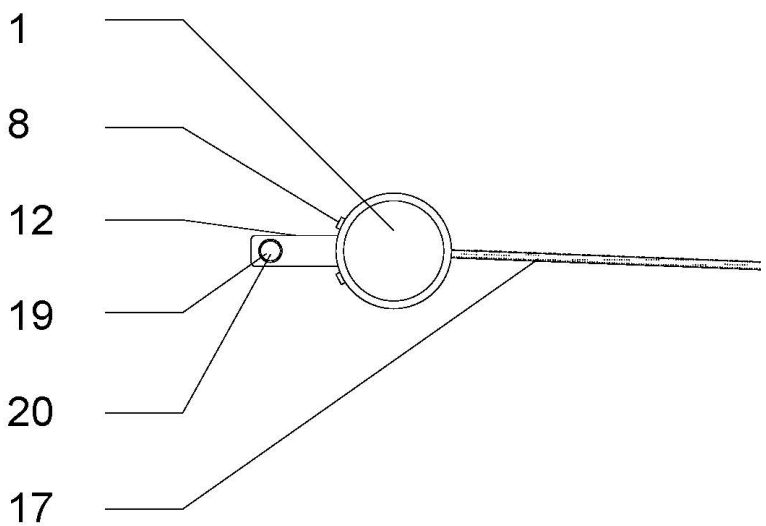

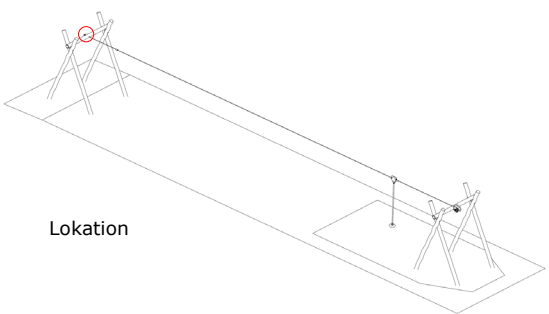

Lokation

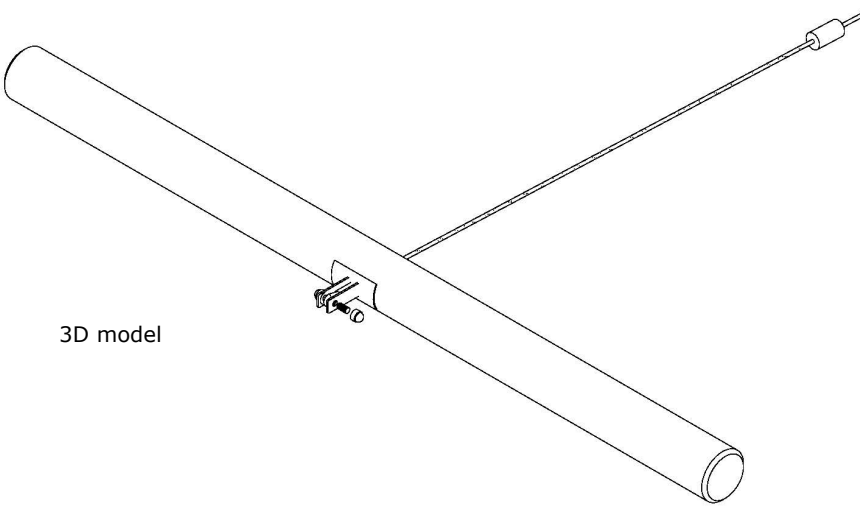

3D model

Stempel / signatur:	Dato: 29.10.2021	Rev: A	Format: A4	**Emne:** Modholdt
	Sign: CB	Godkendt: JH	Varenr. NO10415	