LAPPSET®

FLORA

ASENNUSOHJE
MONTERINGSANSVISNING
INSTALLATION INSTRUCTION
AUFBAUANLEITUNG
NOTICE D'INSTALLATION

DATE: 8.4.2021

175525

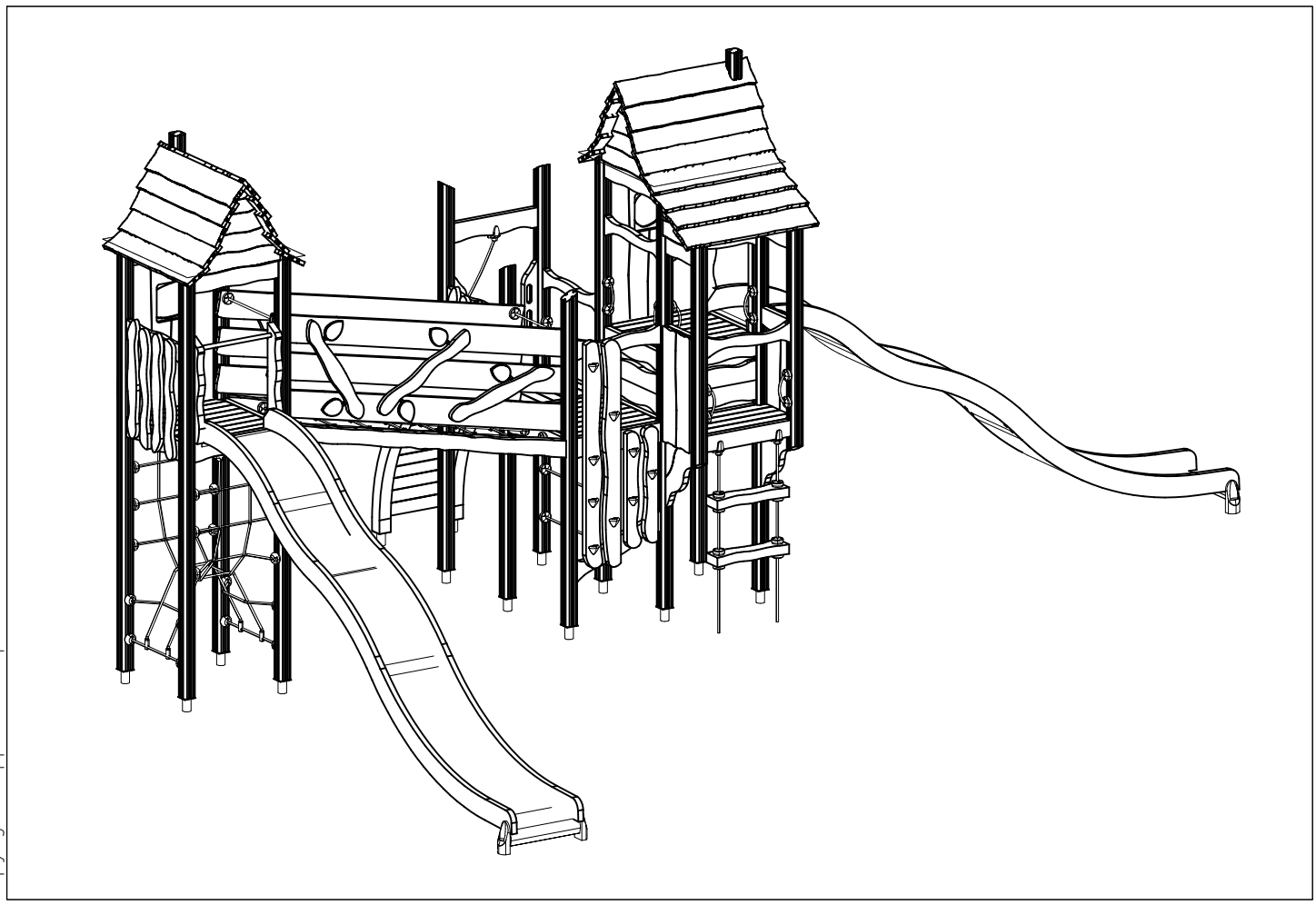

Copyright Lappset Group Ltd

LAPPSET®

FLORA

175525

DATE: 8.4.2021

701448–614	PCS	702286	PCS	702339	PCS	705208	PCS	705209	PCS	705211	PCS
	2		1		1		4		2		19
600x2020x4010		65x65		118x78		32x120x880		32x118x875		45x145x724	
705214	PCS	705221	PCS	705230	PCS	705237	PCS	705239	PCS	705258	PCS
	4		2		2		8		2		4
45x145x724		93x93x2446				93x93x3138		93x93x2850			
705270	PCS	705310	PCS	705375	PCS	705506	PCS	705511	PCS	706531	PCS
	1		2		1		1		8		14
										FASTENER KIT	
706533	PCS	707133	PCS	708370	PCS	708374	PCS	708407	PCS	708469	PCS
	2		2		19		4		2		2
		10x80x745		28x200x1100		690x704				93x93x200	
708473	PCS	708474	PCS	708645	PCS	708670	PCS	708694	PCS	708695	PCS
	1		1		1		1		1		1
								730x2405			
708697	PCS	708701	PCS	708709	PCS	708710	PCS	708746	PCS	708873	PCS
	1		6		1		10		1		2
				32x400x840				L 724		28x200x1100	
708874	PCS	708879	PCS	708884	PCS	708885	PCS	708906	PCS	708923	PCS
	2		1		1		1		2		1
28x200x1100		705x940		45x374x591		45x374x591		45x145x372			

Copyright Lappset Group Ltd

LAPPSET®

FLORA

175525

3a

DATE: 8.4.2021

709037	PCS	709052	PCS	709145–303	PCS	709649	PCS	900240	PCS	901868	PCS
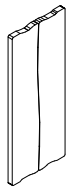	2		2	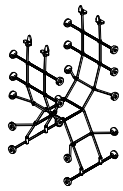	1	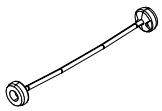	2	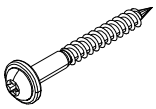	100	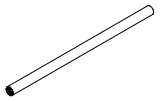	4
28x350x850		93x93x1720				Ø16x705		Ø8x70		Ø34x598	
901879	PCS	902270	PCS	903093	PCS	909511	PCS	909519	PCS	980100	PCS
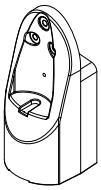	4	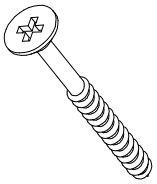	12	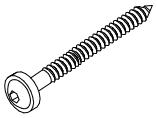	158	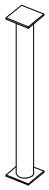	14	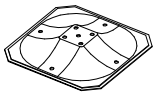	14	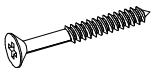	116
		Ø5x50		Ø8x90						Ø5x60	
980101	PCS	980110	PCS	980114	PCS	980123	PCS	980128	PCS		PCS
	4	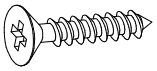	28	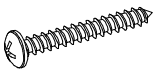	8	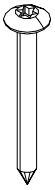	14	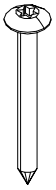	7		
Ø4,5x70		Ø4x35		Ø4x20		Ø7x60		Ø7x40			
	PCS		PCS		PCS		PCS		PCS		PCS
	PCS		PCS		PCS		PCS		PCS		PCS
	PCS		PCS		PCS		PCS		PCS		PCS
	PCS		PCS		PCS		PCS		PCS		PCS

Copyright Lappset Group Ltd

LAPPSET®
FLORA

175525

DATE: 8.4.2021

EN/AS Impact Area 66 m2

Grid size = 1000 mm

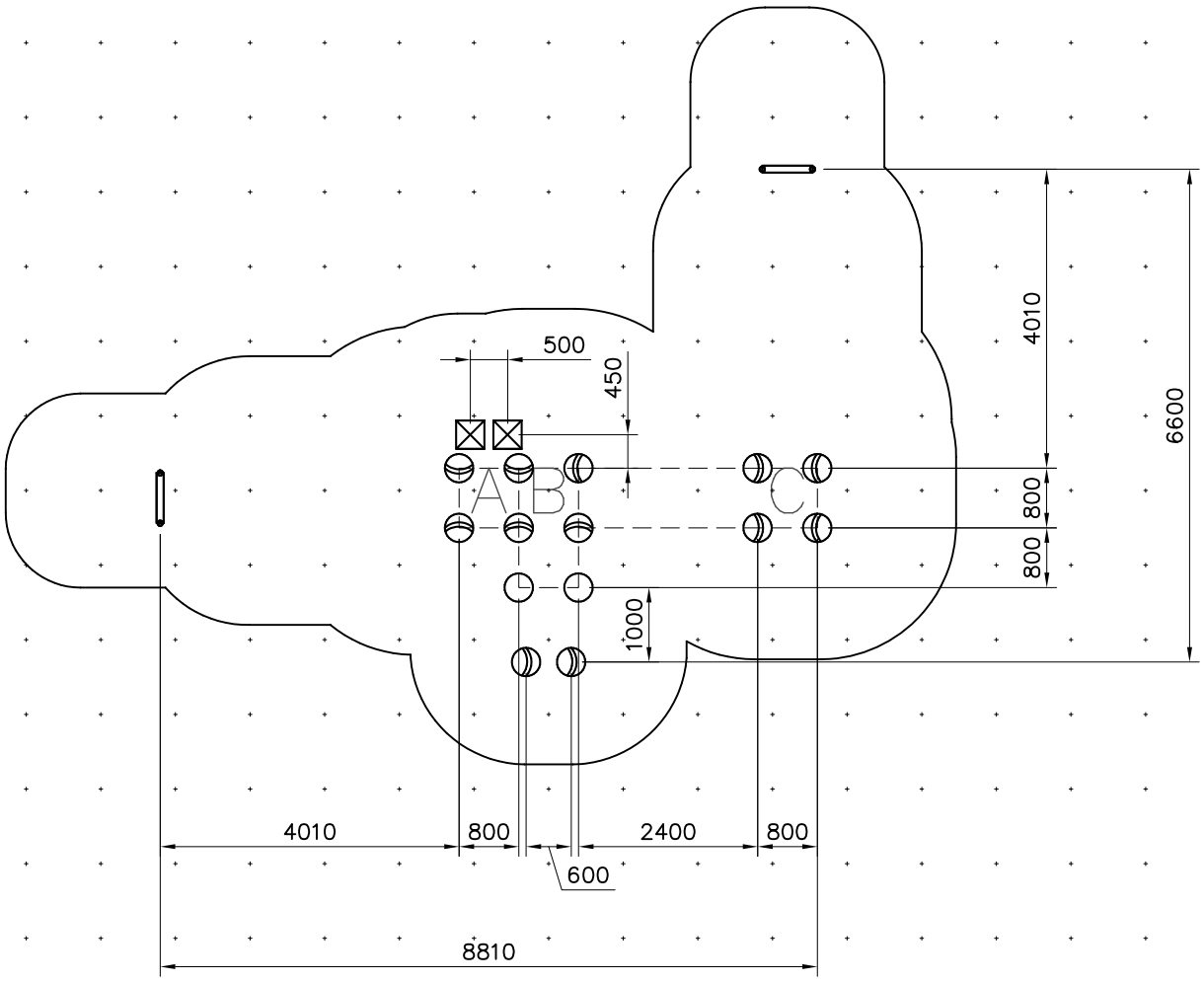

Copyright Lappset Group Ltd

LAPPSET®
FLORA

175525

DATE: 8.4.2021

4A

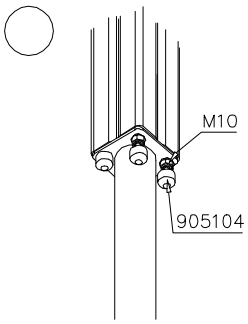

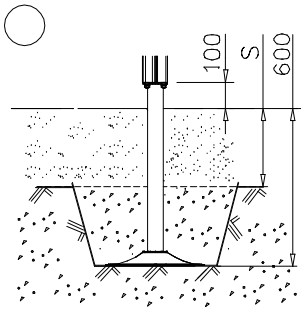

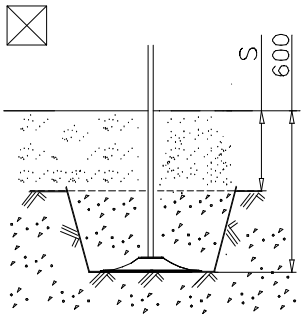

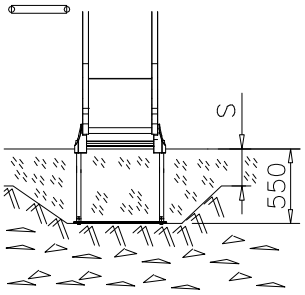

Copyright Lappset Group Ltd

LAPPSET®

FLORA

175525

DATE: 8.4.2021

5

EN/AS Impact Area 66 m2

Falling Space 66.3 m2

Max Falling Height 1970 mm

1:100

0 5m

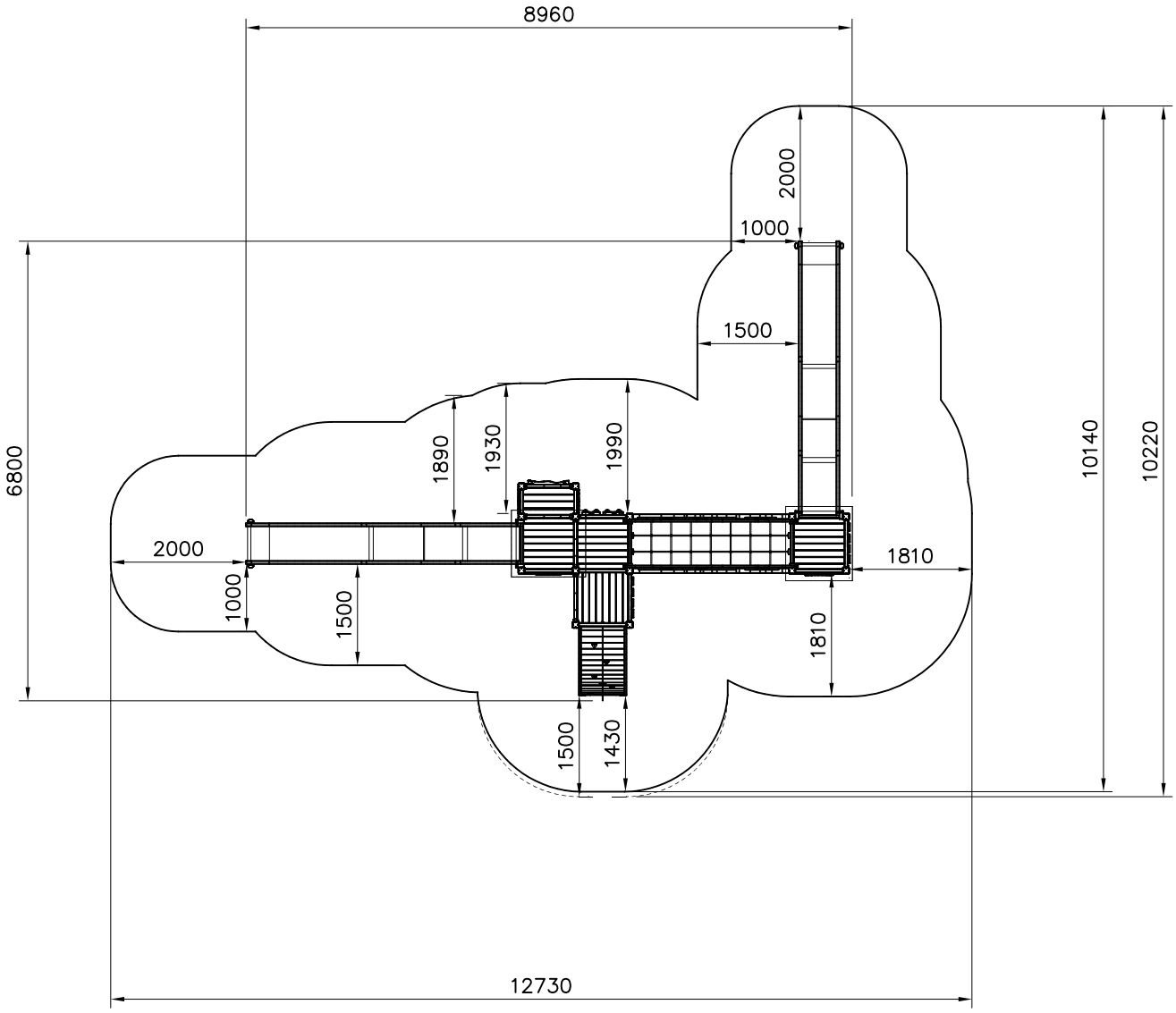

Copyright Lappset Group Ltd

LAPPSET®

FLORA

175525

DATE: 8.4.2021

5A

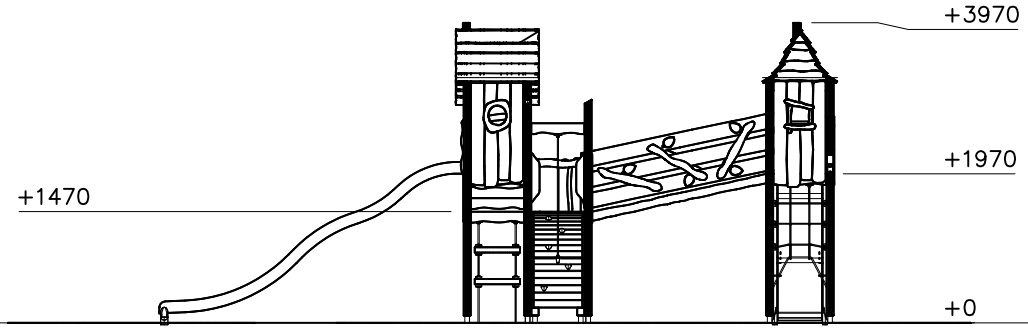

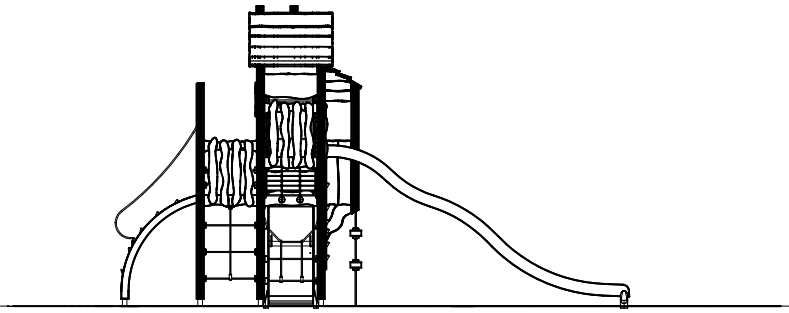

Copyright Lappset Group Ltd

LAPPSET®

175525

FLORA

DATE: 8.4.2021

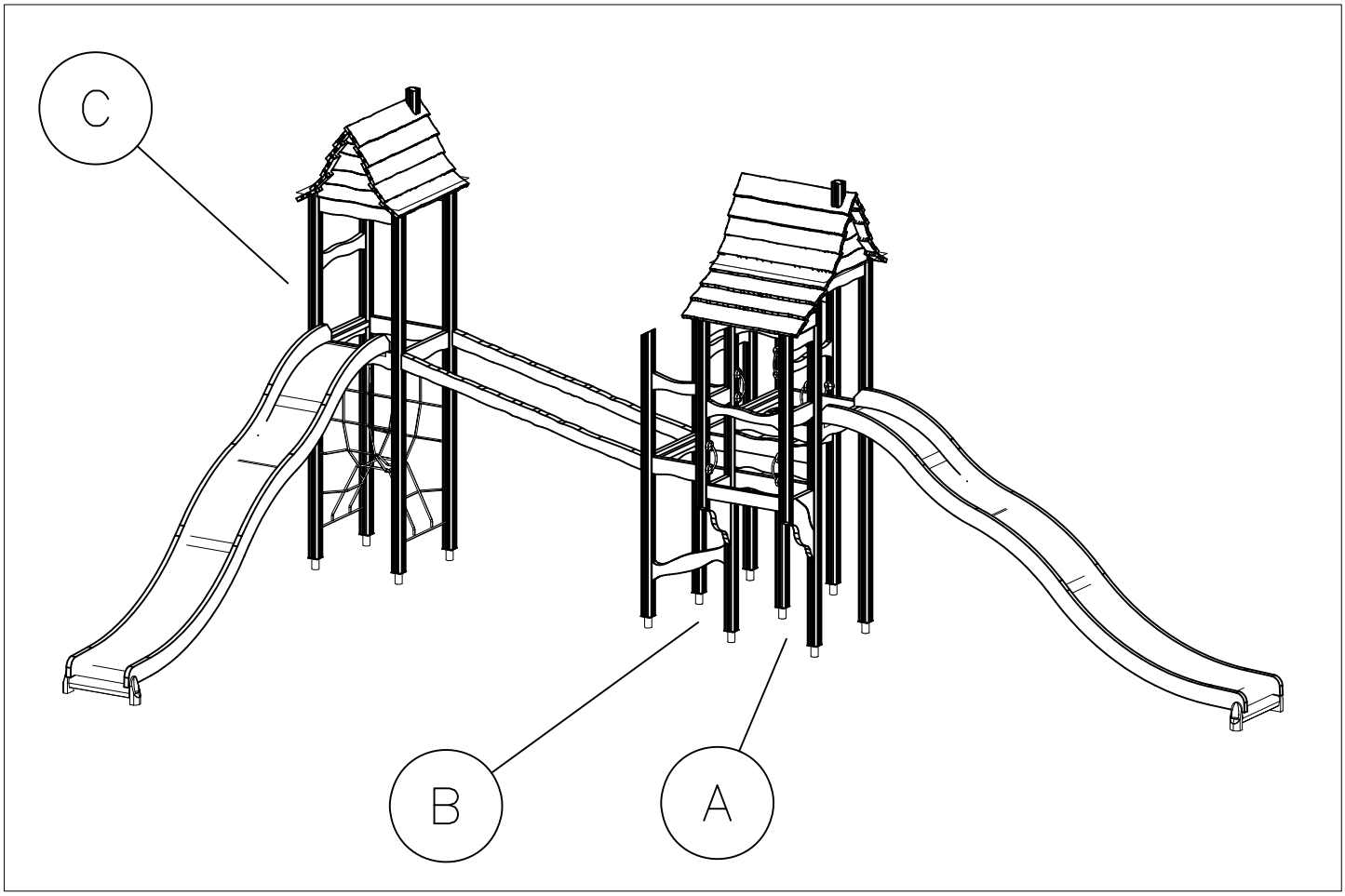

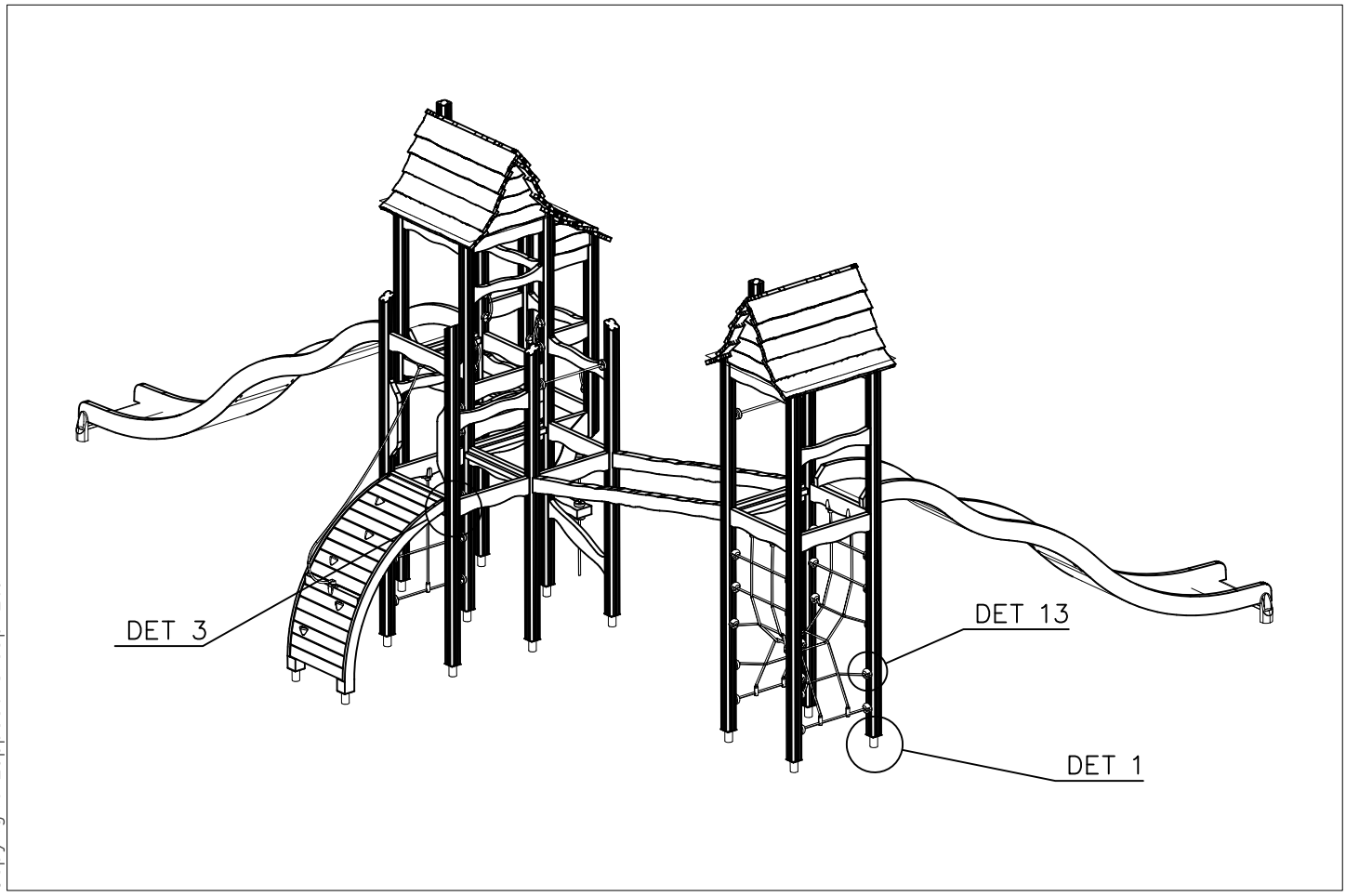

Copyright Lappset Group Ltd

LAPPSET®

FLORA

175525

DATE: 8.4.2021

6A

DET 1

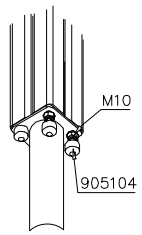

DET 2

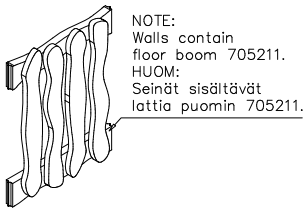

DET 3

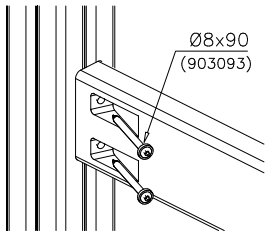

DET 4

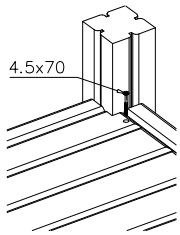

DET 5

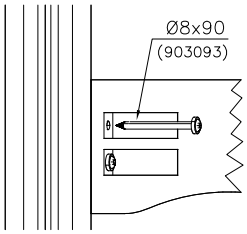

DET 6

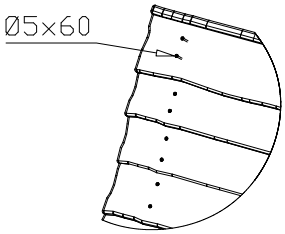

DET 7

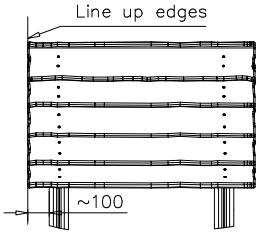

DET 8

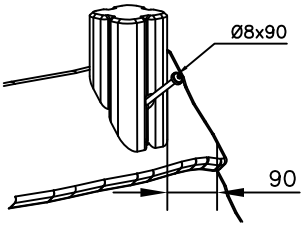

DET 9

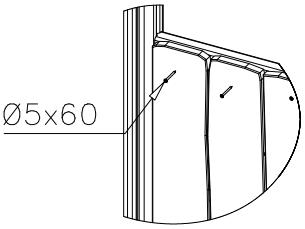

DET 10

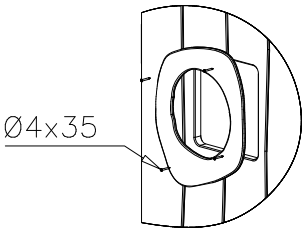

DET 11

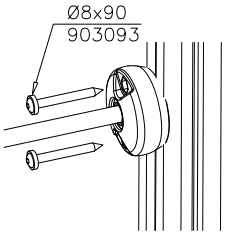

DET 12

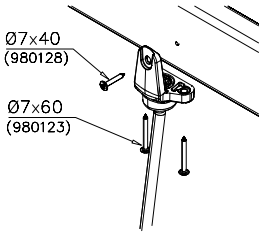

DET 13

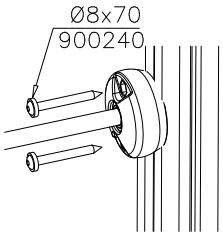

DET 14

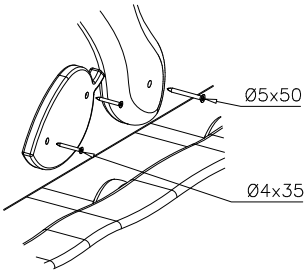

DET 15

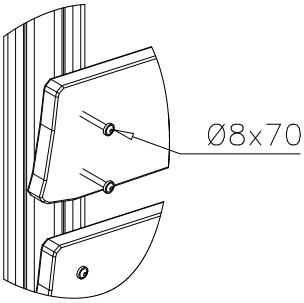

DET 16

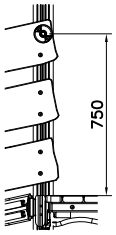

DET 17

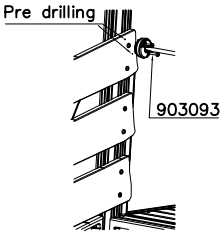

DET 18

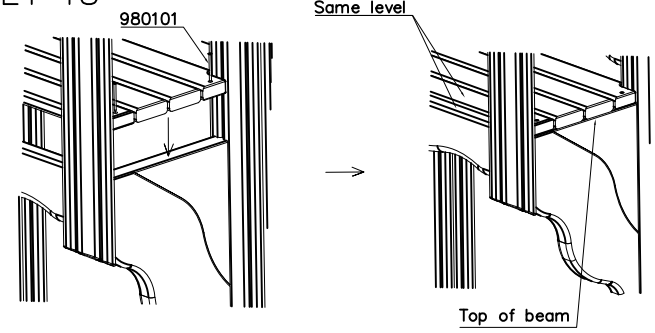

Copyright Lappset Group Ltd

LAPPSET®
FLORA

175525

DATE: 27.4.2021

6B

INSTALLING BRIDGE

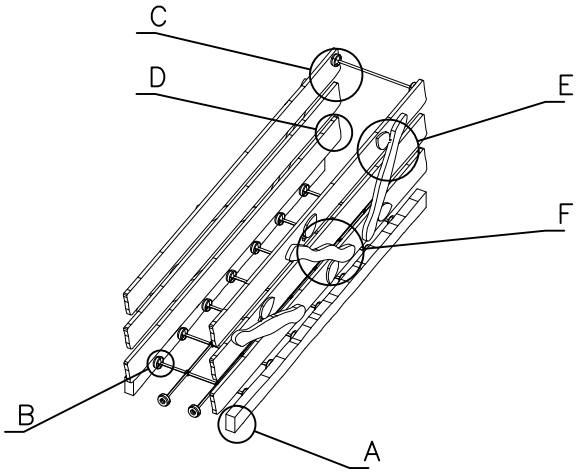

A

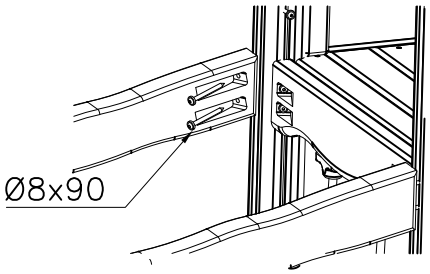

B

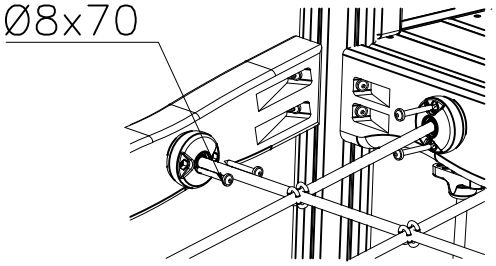

C

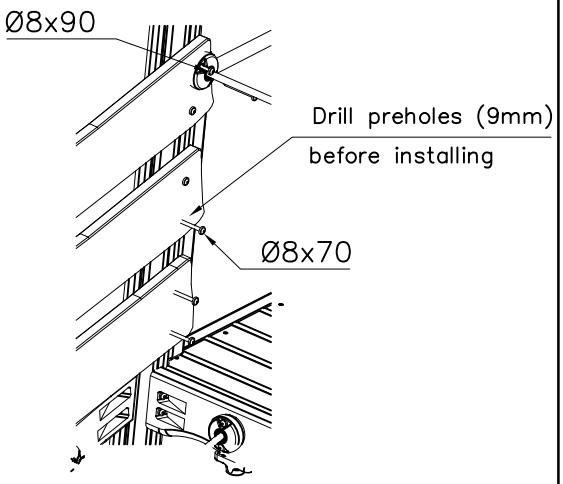

D

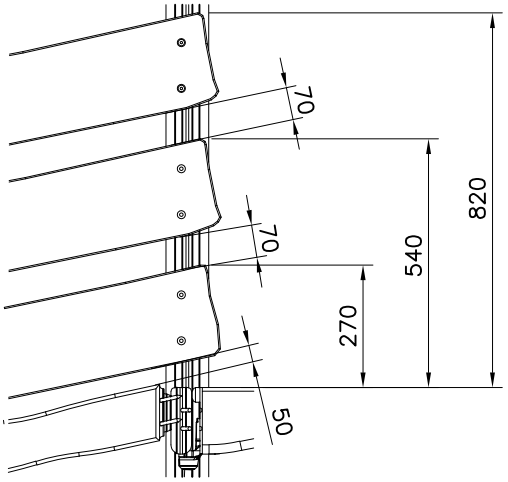

E

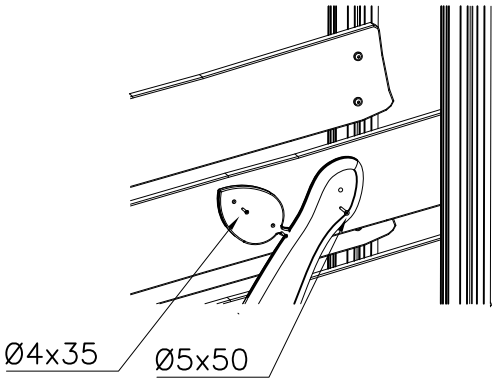

F

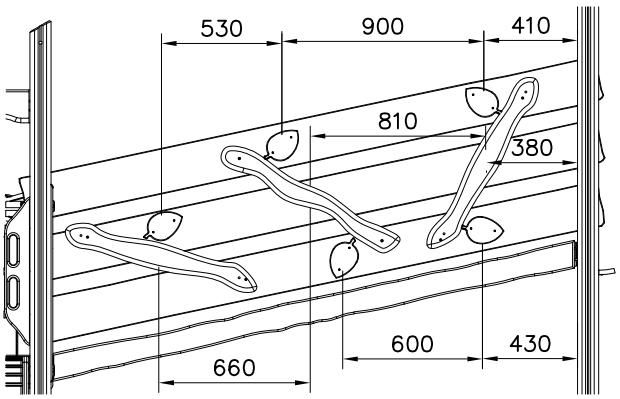

Copyright Lappset Group Ltd

LAPPSET®
FLORA

175525

TOWER A
7

DATE: 8.4.2021

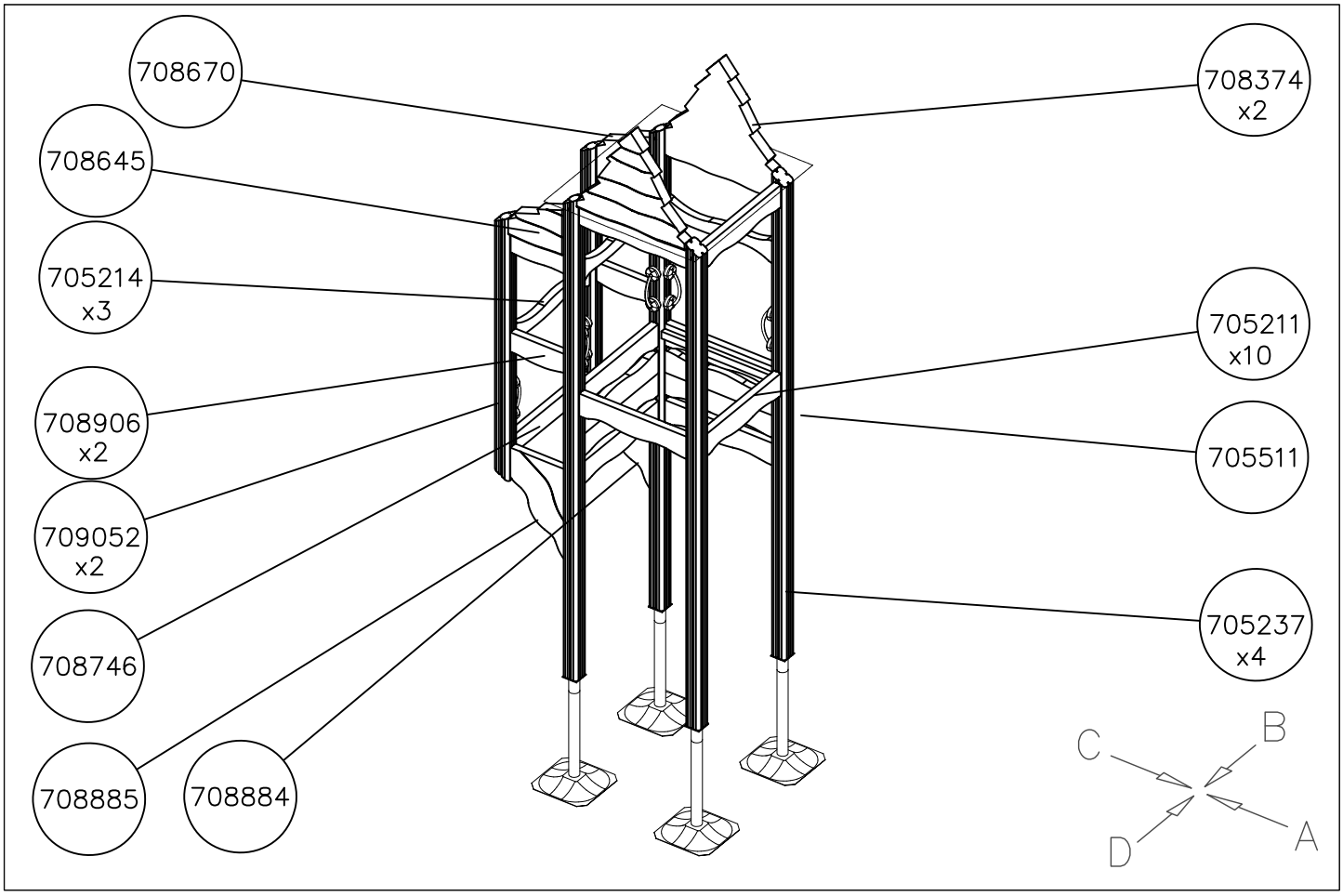

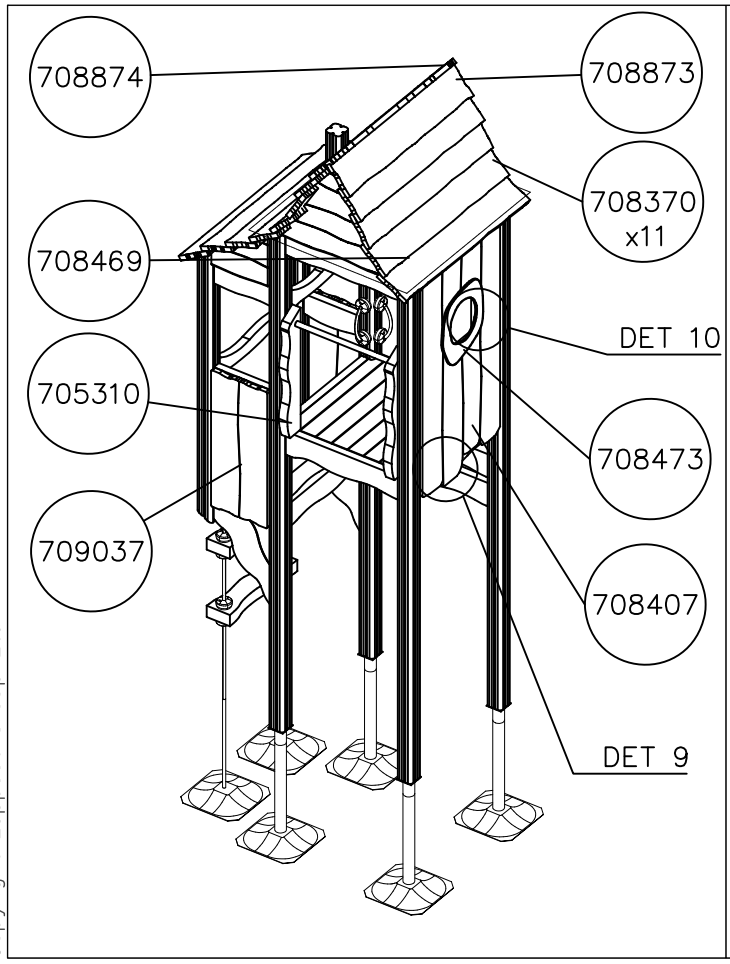

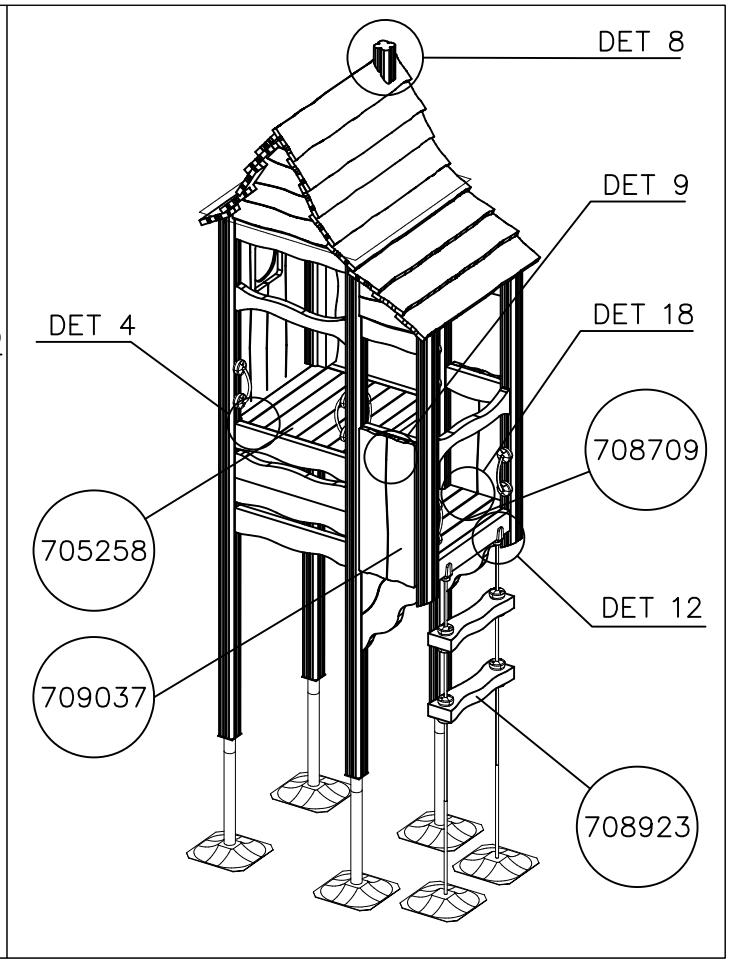

Copyright Lappset Group Ltd

LAPPSET®
FLORA

175525

TOWER A
7a

DATE: 8.4.2021

1:50

A

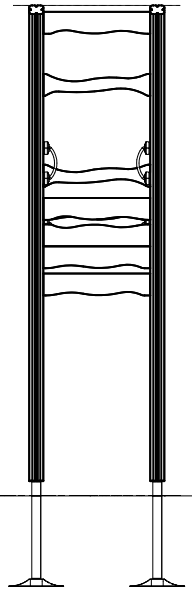

B

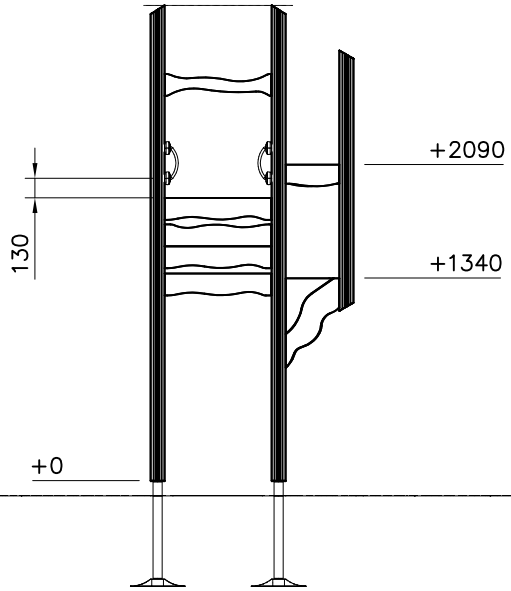

C

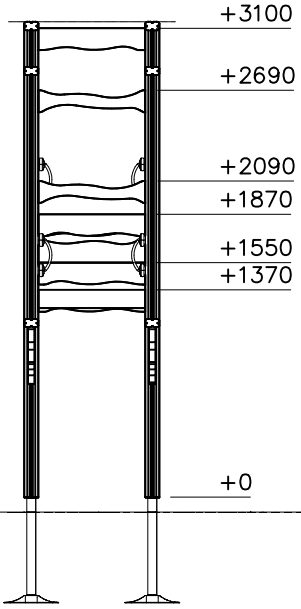

D

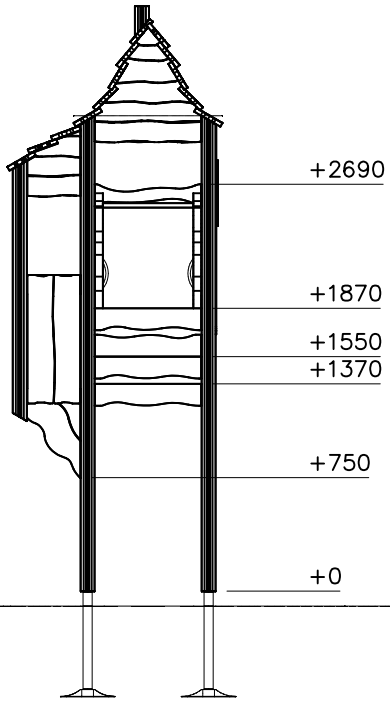

Copyright Lappset Group Ltd

LAPPSET®

FLORA

175525

DATE: 8.4.2021

TOWER B

7b

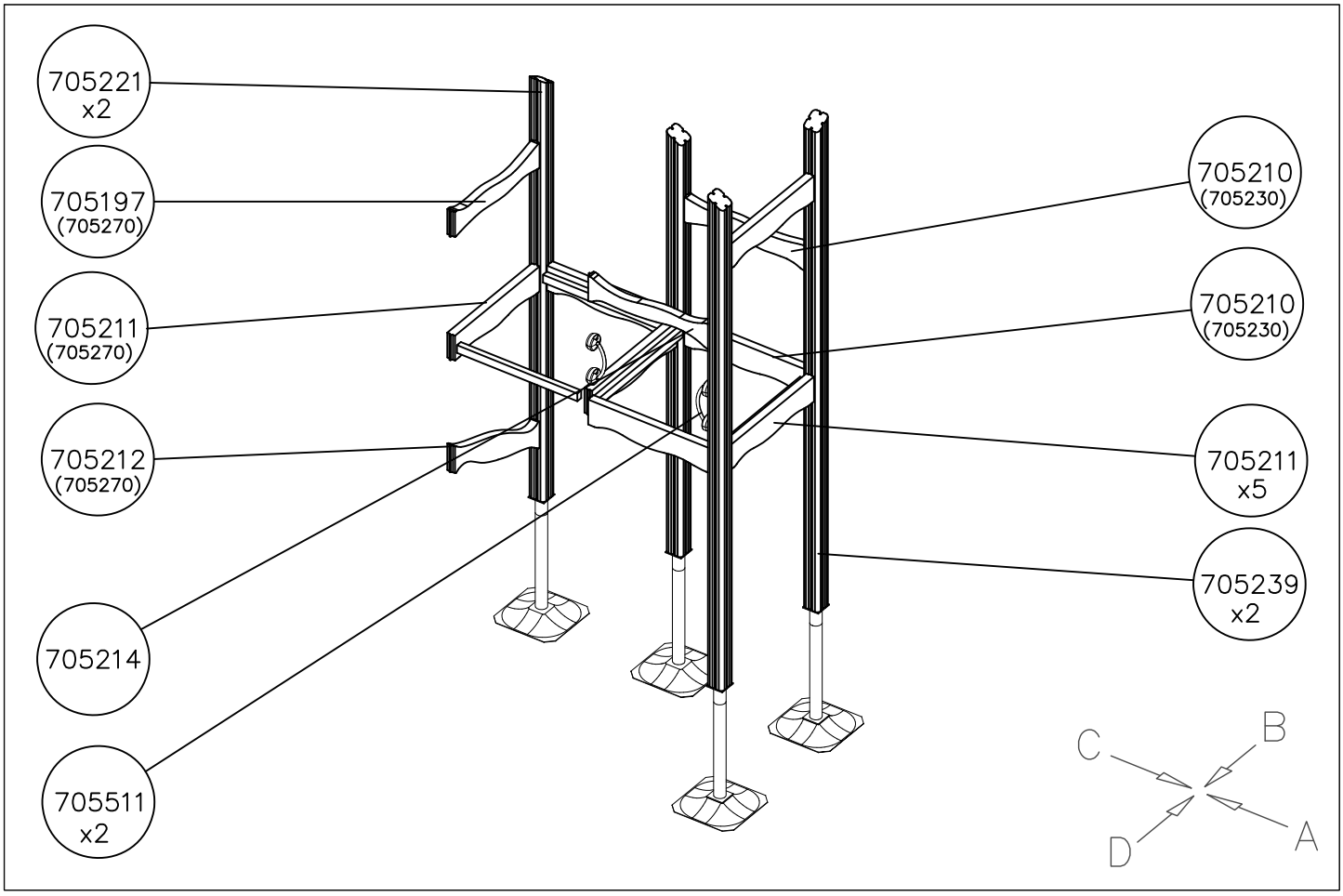

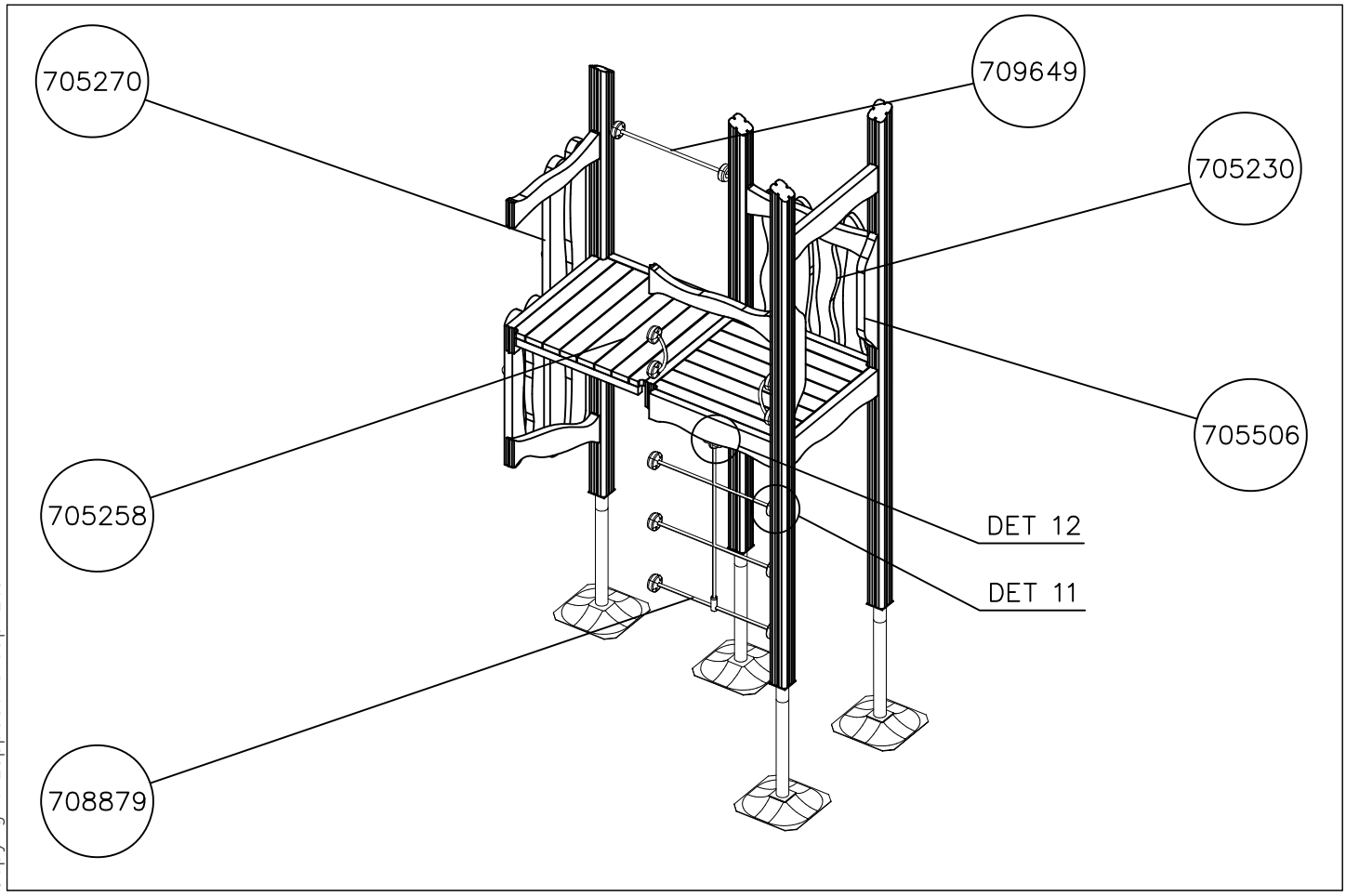

Copyright Lappset Group Ltd

LAPPSET®
FLORA

175525

TOWER B
7c

DATE: 8.4.2021

1:50

A

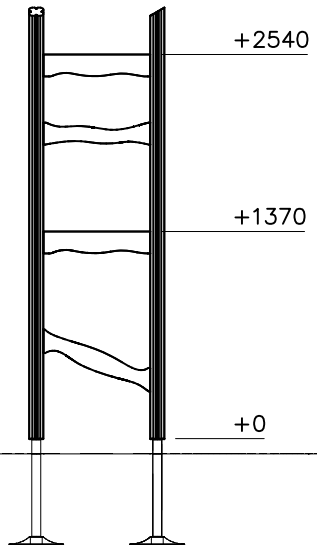

B

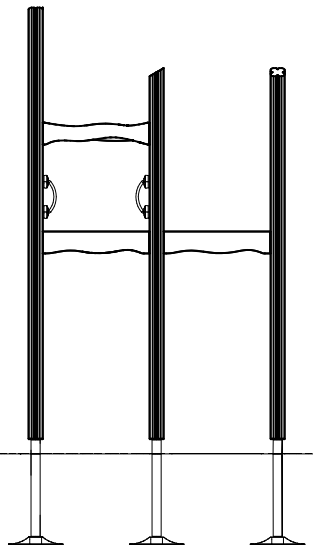

C

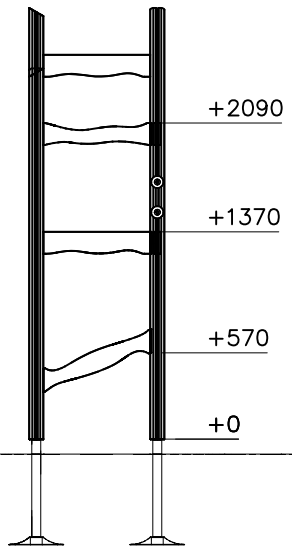

D

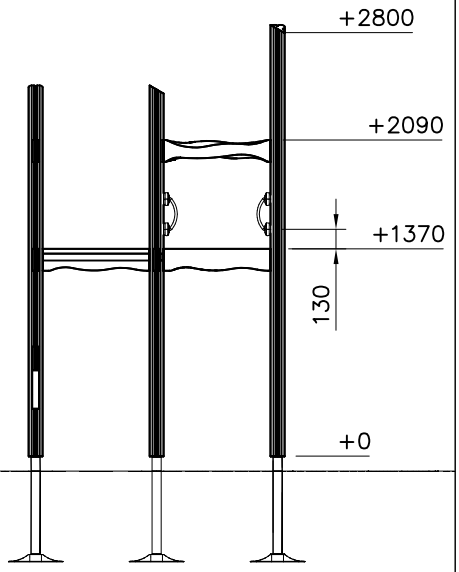

Copyright Lappset Group Ltd

LAPPSET®
FLORA

175525

TOWER C
7d

DATE: 8.4.2021

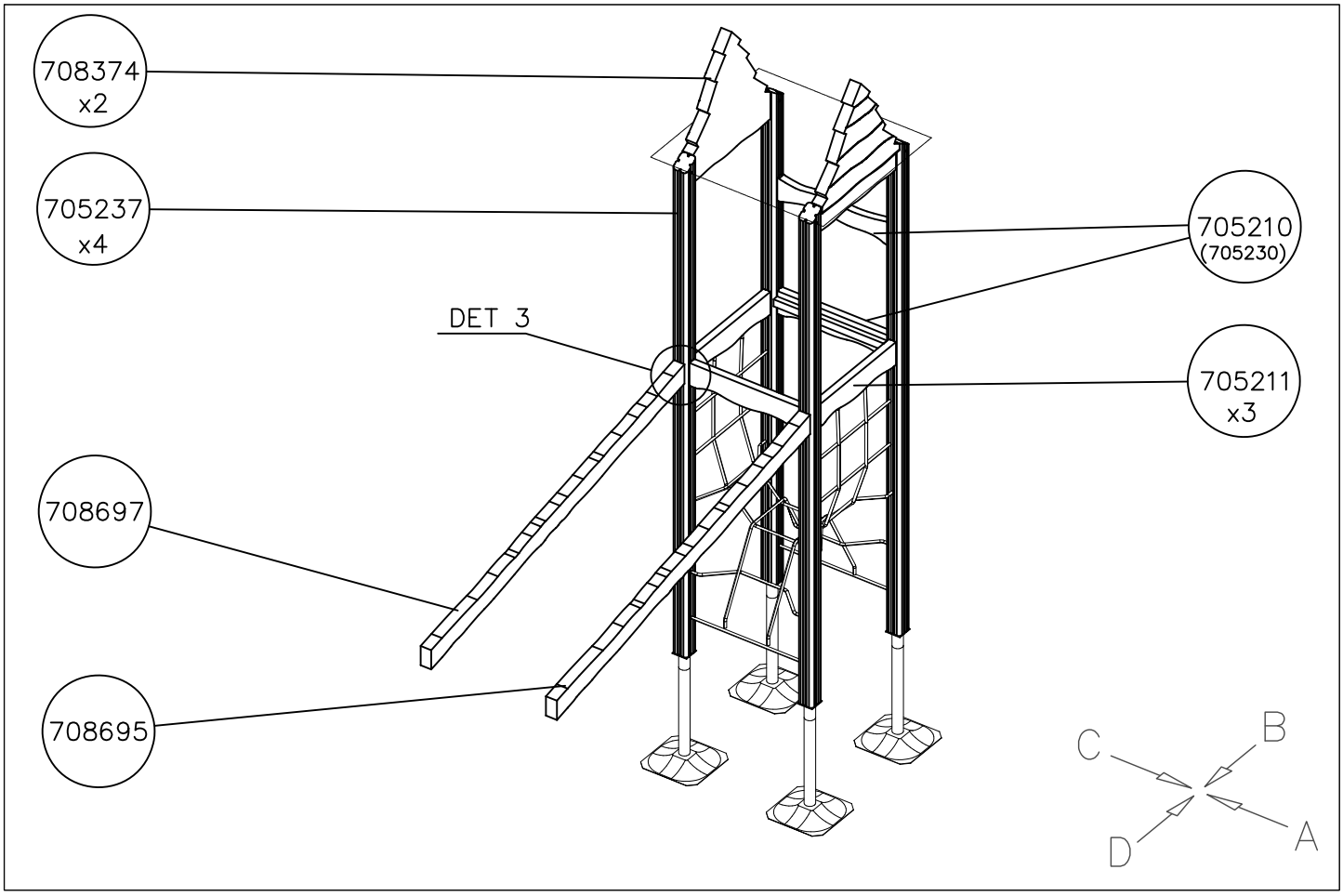

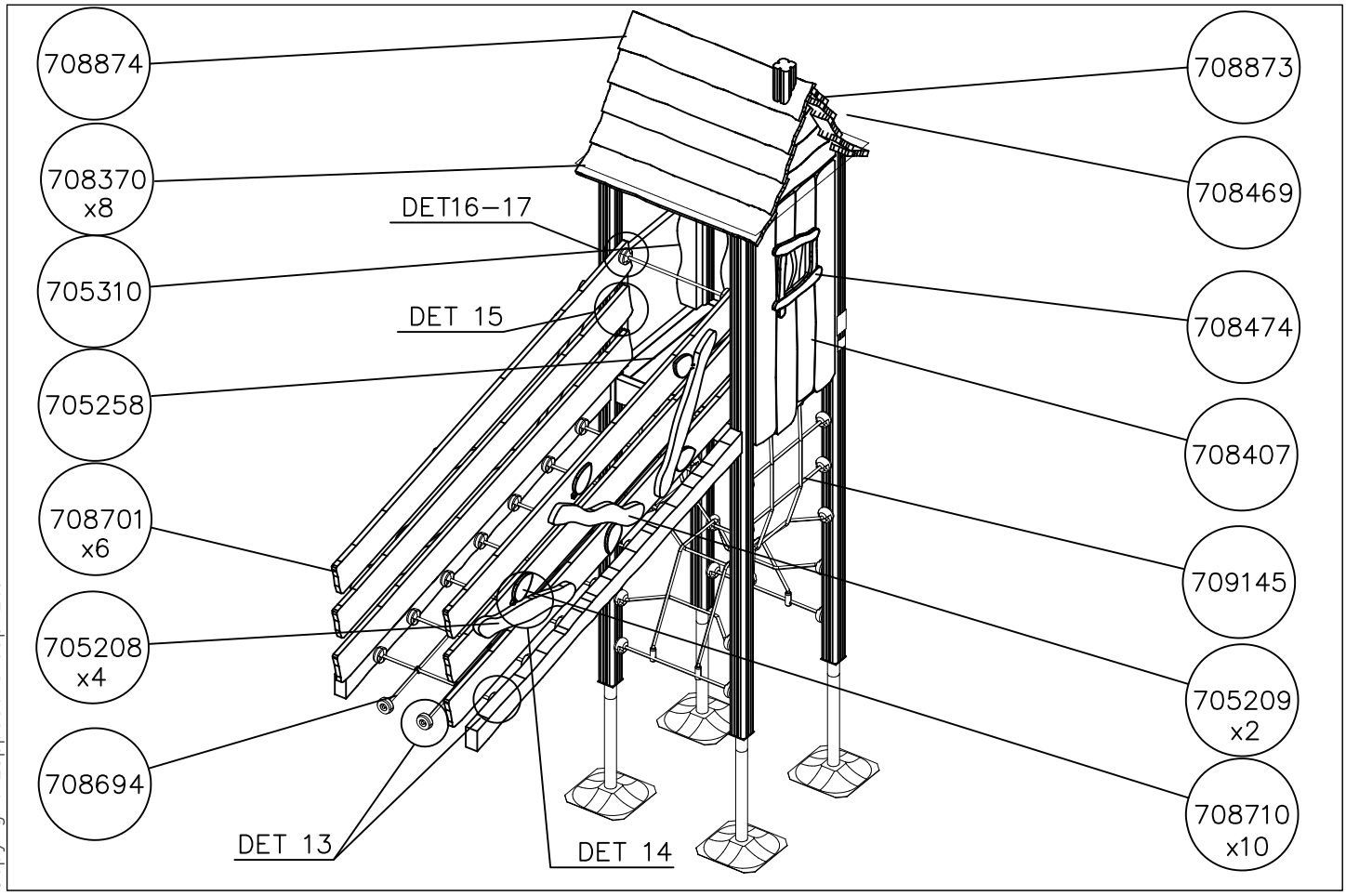

Copyright Lappset Group Ltd

LAPPSET®
FLORA

175525

TOWER C
7e

DATE: 7.4.2021

1:50

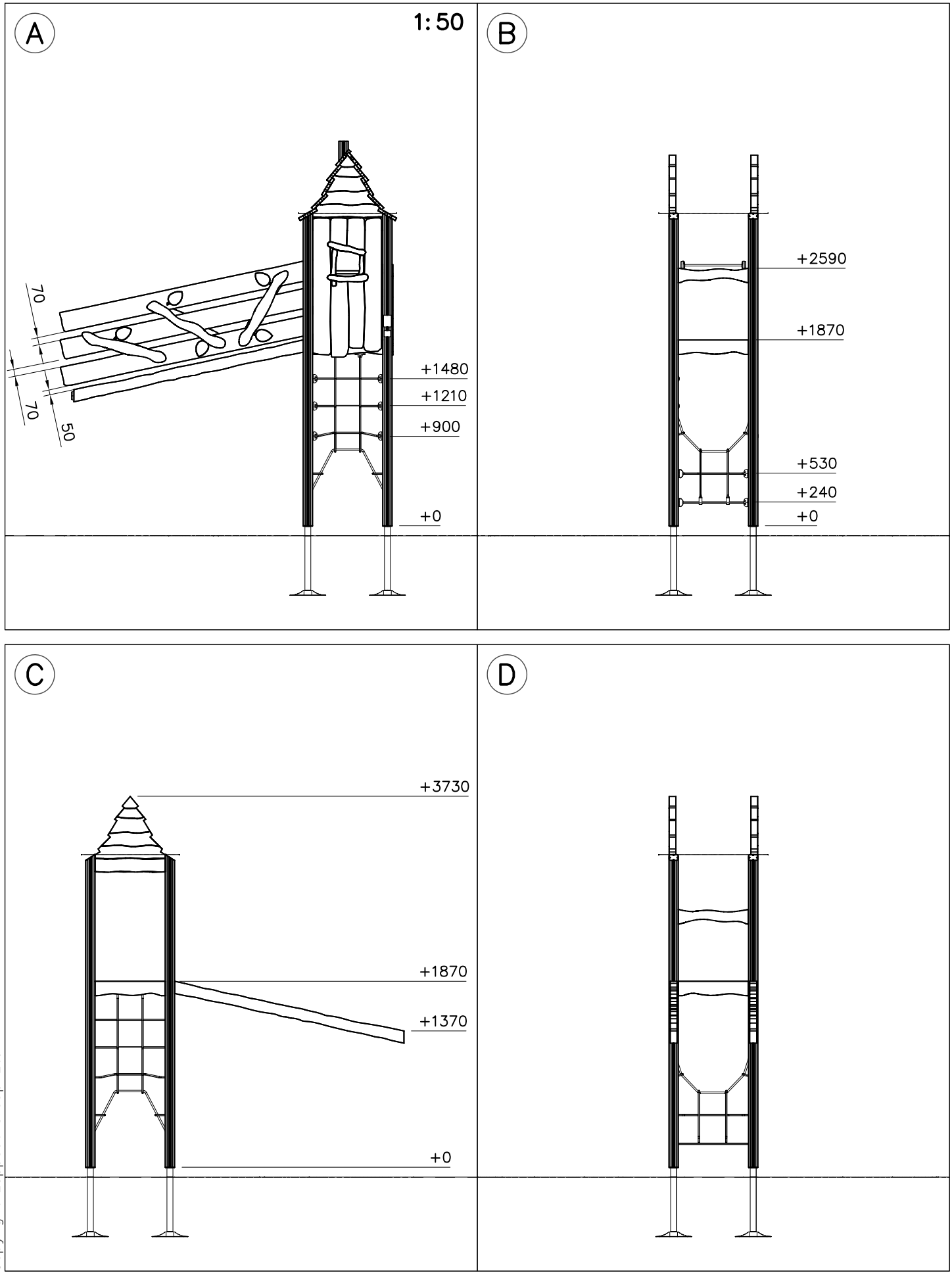

Copyright Lappset Group Ltd

LAPPSET®

175525

FLORA

DATE: 8.4.2021

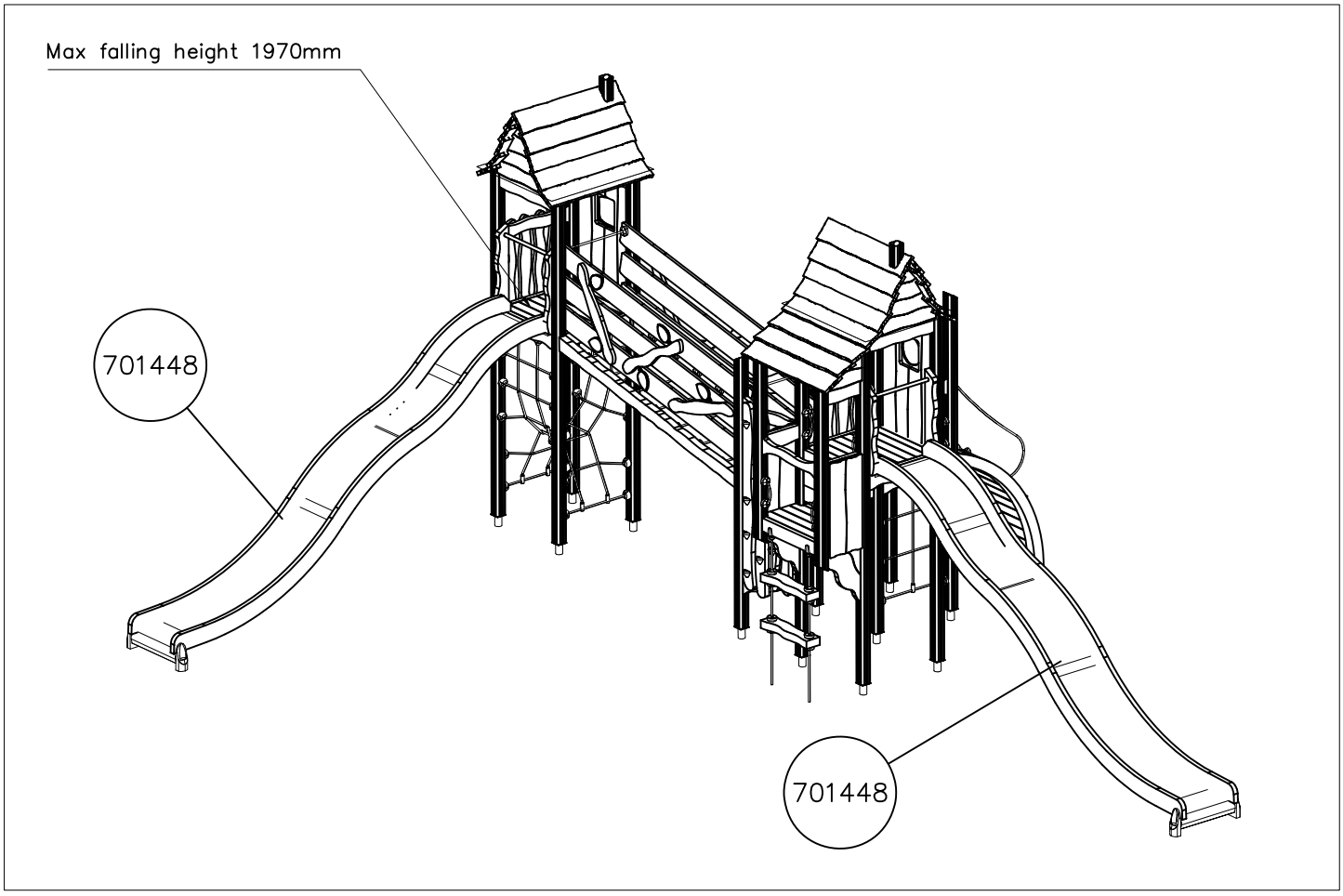

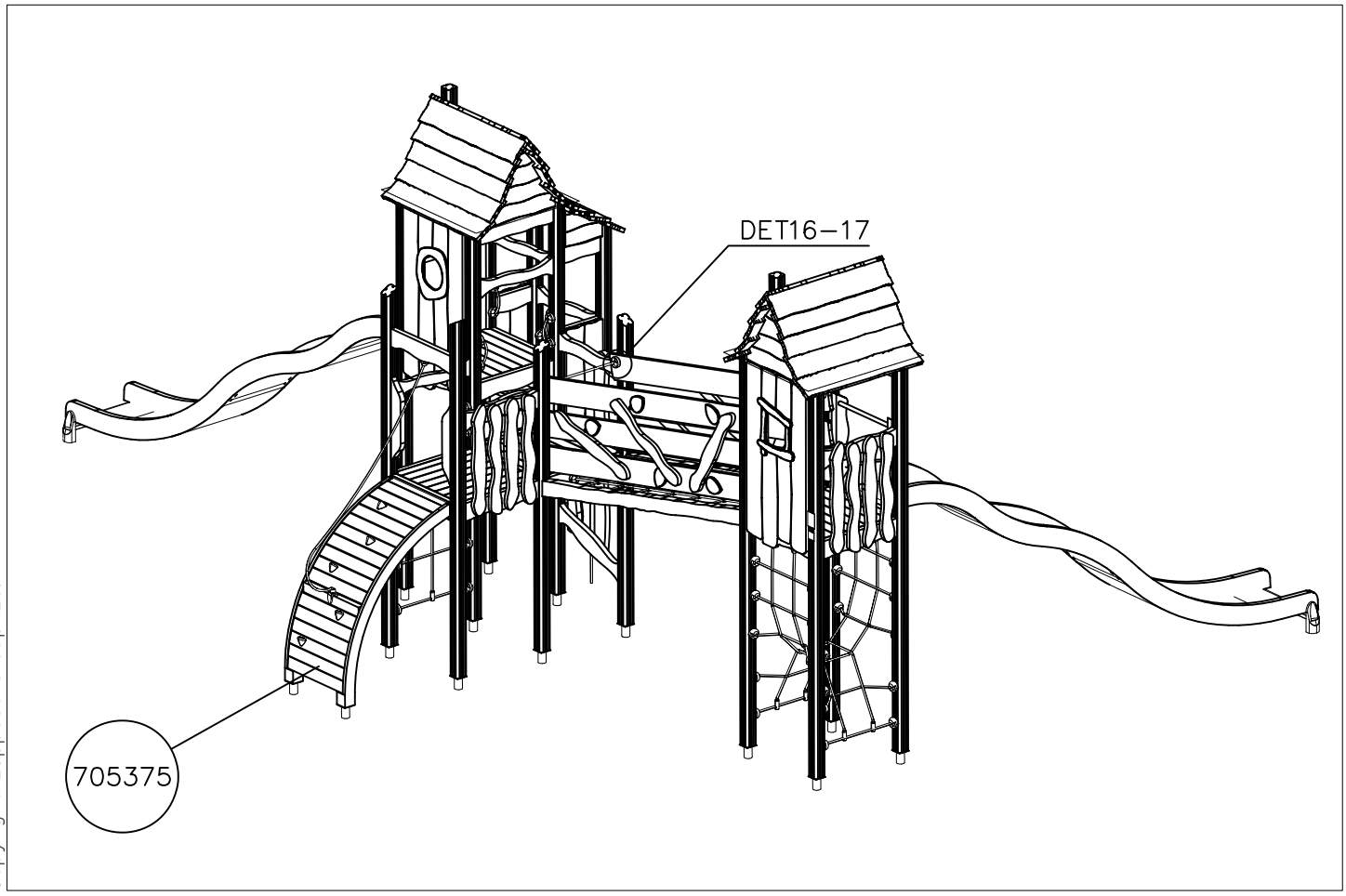

Copyright Lappset Group Ltd

1. Tarkista tuoteosaluettelon ja osiin merkittyjen tuotenumeroiden avulla, että kaikki osat sisältyvät toimitukseen.

2. Valitse välineelle paikka ottaen huomioon valmistajan asennusohjeessa ilmoittamat turvaetäisyydet. Valitessasi välineen asennussuuntaa, huomioi mahdollinen altistuminen voimakkaalle auringonpaisteelle tai tuulelle. Tasoita alue ja tee ohjeen mukaiset perustustyöt. Varmista, että perustusosien alapuolinen maa on **tiivistetty riittävästi**. Tarvittaessa pohjamaa tulee vaihtaa murskeeseen tai vastaavaan kantavaan maa-ainekseen. Iskua vaimentavan pintamateriaalin vahvuus määräytyy laskentakaavan perusteella, joka esitetään perustusohjeen lisäsivulla.

3. Välineen rungon pystystysohje esitetään sivulla 6. Yksityiskohtaiset kuvat asennuksesta on koottu erillisille ohjesivuille, joissa ne on ryhmitelty kiinnitystavan mukaan. Runkoon kiinnitettävistä komponenteista on erilliset moduuliohjeet. Noudata valmistajan asennusohjeessa ilmoittamia mitoituksia.

4. Tarkasta, että väline on suorassa ja perustukseltaan tukeva. Syväperusteisissa välineissä on suoritettava **riittävä maan tiivistäminen** kaivantojen täytön yhteydessä.

5. Tee käyttöönottotarkastus ennen välineen käyttöönottoa toimitukseen sisältyvän pöytäkirjan mukaisesti. Pöytäkirja tulee dokumentoida. Muista, että pääsy välineeseen tulee estää, kunnes se on valmis, turvallinen ja kaikki asennustarvikkeet on viety pois.

Copyright Lappset Goup Ltd

1. Kontrollera stycklistan och delarna i förpackningen med hjälp av produktnumren.

2. När du väljer platsen för utrustningen bör du beakta de säkerhetsavstånd som tillverkaren meddelat i monteringsanvisningarna. När du väljer monteringsriktning måste du beakta eventuell exponering för solsken eller vind. Jämna ut underlaget och utför grundarbetet i enlighet med instruktionerna. Säkra att marken under fundamentet är tillräckligt komprimerad. Vid behov kan man ersätta jorden med krossad sten eller motsvarande bärande jordmaterial. Styrkan på det slagdämpande ytmaterialet bestäms med hjälp av beräkningsformeln som presenteras på fundamentinstruktionernas tilläggssida.

3. Monteringsanvisningarna till utrustningens stomme finns på sidan 6. Detaljerade bilder av installationen har samlats på separata instruktionssidor, där de har grupperats enligt monteringsmetod. Det finns specifika modulanvisningar till de komponenter som ska sättas fast i stommen. Följ de dimensioner som tillverkaren gett i monteringsanvisningarna.

4. Kontrollera att utrustningen står rakt och stabilt. För utrustningar med djupt fundament måste man komprimera jorden ordentligt när man fyller igen groparna.

5. Innan utrustningen tas i bruk ska en slutbesiktning i enlighet med protokollet i leveransen utföras. Protokollet måste dokumenteras. Kom ihåg att tillträde till utrustningen måste förhindras tills den är färdig monterad, säker och alla monteringstillbehör avlägsnats.

Copyright Lappset Goup Ltd

1. Use the parts list and the markings on the components to make sure that you have all of the necessary parts.

2. Choose a location for the product, taking into account the safety margins specified in the mounting instructions. When deciding on the orientation of the product, pay attention to potential sun and wind loads. Level the ground and prepare the foundations as instructed. Make sure that the ground underneath the foundations is solidly packed. If necessary, replace soil with wood chips or some other sturdy material. The thickness of the safety surfacing should be calculated using the formula supplied with the mounting instructions.

3. Assemble the frame of the product in accordance with the instructions on page 6. Detailed instructions for the different mounting alternatives are shown in the supplement. Separate instructions are provided for the modular components that will be attached to the frame. Please follow the stated measurements carefully.

4. Make sure that the product is mounted straight and firmly into the ground. Remember to pack the soil carefully when refilling the excavation around deep-mounted structures.

5. Inspect the installation thoroughly using the checklist provided. Document the completed checklist carefully. Remember to stop children from using the product until it has been fully built and safety-tested and all mounting equipment has been cleared away.

Copyright Lappset Goup Ltd

1. Überprüfen Sie die Lieferung auf Vollständigkeit, indem Sie das Teileverzeichnis mit der Lieferung abgleichen.

2. Wählen Sie einen Standort für das Gerät und berücksichtigen Sie die vom Hersteller in der Installationsanleitung genannten Sicherheitsabstände. Bei der Ausrichtung des Gerätes beachten Sie den möglichen Einfluss von starker Sonneneinstrahlung oder Wind. Ebnen Sie den Bereich und führen Sie die Fundamentarbeiten nach der Anleitung durch. Stellen Sie sicher, dass der Boden unter den Fundamentteilen ausreichend verdichtet ist. Wenn nötig, muss das Untergrundmaterial durch Split oder ein anderes tragfähiges Material ausgetauscht werden. Die Stärke des stoßdämpfenden Oberflächenmaterials wird auf Grundlage einer Formel berechnet, die im Anhang der Anleitung für die Fundamente dargestellt ist.

3. Die Aufbauanleitung für den Rahmen des Gerätes finden Sie auf Seite 6. Detaillierte Bilder der Installation sind auf gesonderten Anleitungsseiten zusammengestellt, auf denen sie nach ihrer Befestigungsweise geordnet sind. Für die am Geräterahmen befestigten Komponenten gibt es besondere Modulanleitungen. Halten Sie die in der Installationsanleitung vom Hersteller genannten Maße ein.

4. Überprüfen Sie, dass das Gerät in Waage steht und sicher am Boden verankert ist. Bei Geräten mit Tiefenfundamenten muss der Boden beim Auffüllen des Aushubs ausreichend verdichtet oder betoniert werden.

5. Führen Sie eine Inbetriebnahmeüberprüfung entsprechend des im Lieferumfang enthaltenen Protokolls durch, bevor das Gerät benutzt wird. Das Protokoll muss aktenkundig dokumentiert werden. Denken Sie daran, dass der Zugang zum Gerät verhindert werden muss, bis es fertig und sicher ist und alle Installationswerkzeuge entfernt sind.

Copyright Lappset Goup Ltd

1. Vérifier à l'aide de la liste des pièces et des numéros de produit marqués sur les pièces que la livraison comprend toutes les pièces nécessaires.

2. Choisir un bon emplacement pour l'équipement, compte tenu des distances de sécurité indiquées par le fabricant dans les instructions de montage. Tenir compte de l'exposition éventuelle aux forts rayons de soleil ou au vent lors du choix du sens de montage de l'équipement. Egaliser la surface de l'emplacement choisi et effectuer les travaux de fondation conformément aux instructions. S'assurer que le sol sous les pièces de fondation a été suffisamment compacté. Si besoin est, le sol de fondation doit être remplacé par des pierres concassées ou un matériau portant similaire. L'épaisseur du matériau de surface anti-choc est calculée selon la formule indiquée à la page supplémentaire des instructions de fondation.

3. Les instructions d'érection de l'ossature de l'équipement sont indiquées à la page 6. Les images détaillées du montage sont adjointes aux pages d'instruction séparées où elles sont groupées selon le mode de fixation. Des instructions modulaires séparées sont données pour les composants à fixer sur l'ossature. Respecter les mesures données par le fabricant dans les instructions de montage.

4. Vérifier que l'équipement est droit et que sa fondation est solide. Dans le cas des équipements dont la fondation se trouve sous le sol, le sol doit être suffisamment compacté lors du remplissage des trous.

5. Effectuer un contrôle de mise en service conforme au procès-verbal compris dans la livraison avant la mise en service de l'équipement. Ce procès-verbal doit être documenté. Ne pas oublier d'empêcher l'accès à l'équipement jusqu'à ce que celui-ci soit prêt et sûr et que tous les outils de montage aient été enlevés.

Copyright Lappset Goup Ltd

LAPPSET®

Impact Area EN 1176

REF:
DATE: 20.2.2018

4x

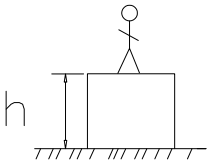

h < 600

Without movement and therefore without Impact Area

Totally hard surfaces.

Note. Lappset does <u>not</u> <u>recommend</u> totally hard surfaces at all.

E.g. concrete or asphalt

h < 600

With movement e.g. rocking

Materials with very limited impact attenuating properties.

E.g. wood

h < 1000

Materials with significant impact attenuating properties.

fine gravel 0–8 mm

grass

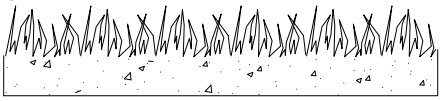

unsorted sand

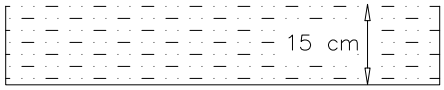

h < 3000

Loose fill material

E.g.
sand/gravel 0,25...8 mm D60/D10<3,0
Woodchips 5...30 mm
bark 20...80 mm

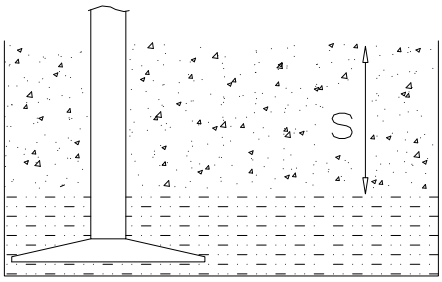

S	h
30 cm	< 2,0 m
40 cm	< 3,0 m

Syntethic granulates

S	h
40 mm	~> 1,2...1,3 m
50 mm	~> 1,5...1,7 m
60 mm	~> 1,8...2,0 m
70 mm	~> 2,1...2,5 m

Note. For accurate values, see manufacturer's instructions.

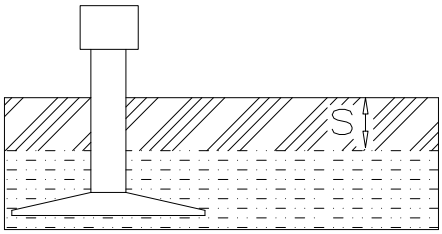

Copyright Lappset Group Ltd

LAPPSET®

EN 1176 FOUNDATION

REF:
DATE: 20.2.2018

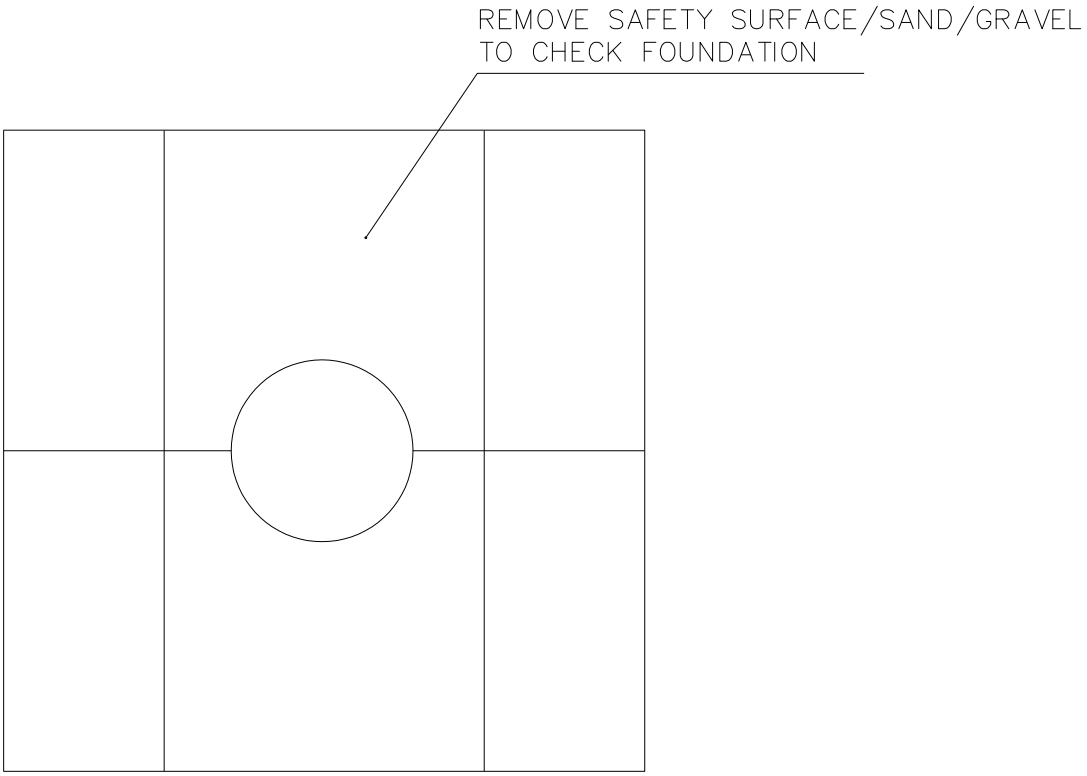

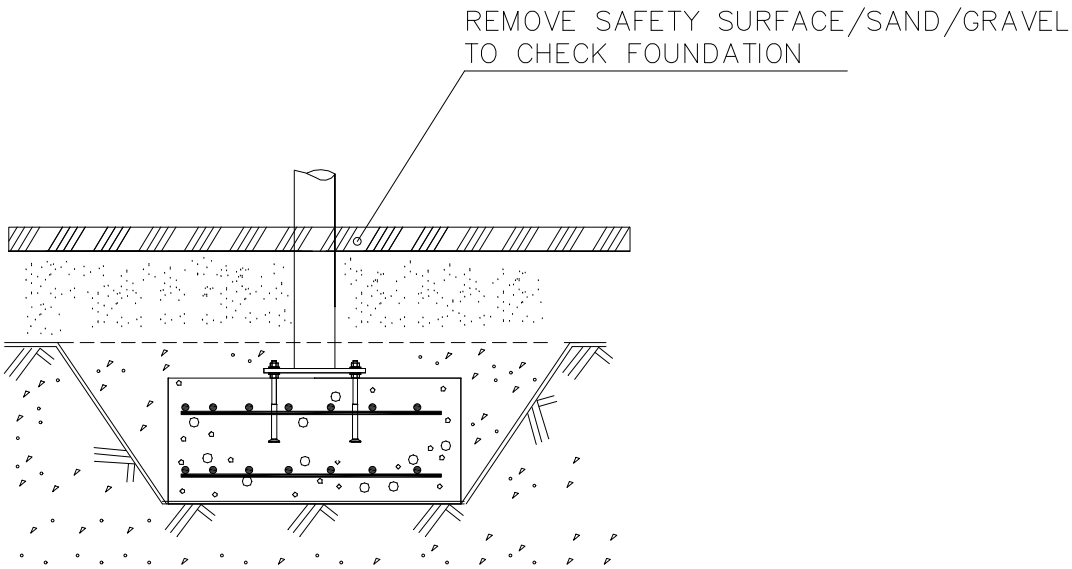

Copyright Lappset Group Ltd

LAPPSET®

705258

FLORA

DATE: 9.4.2013

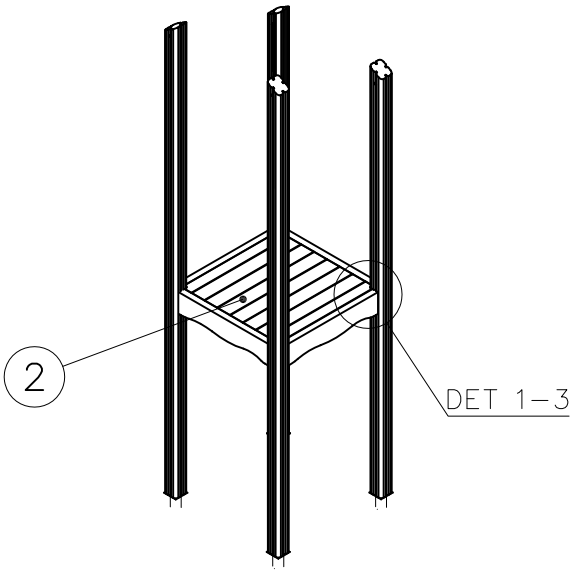

	PCS		PCS
1 705256 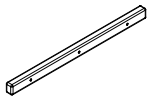 32x45x702	2	2 705257 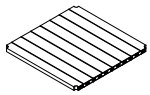 32x750x750	1
3 900240 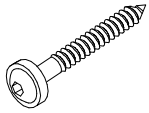 Ø8x70	6	4 980101 Ø4.5x70	8

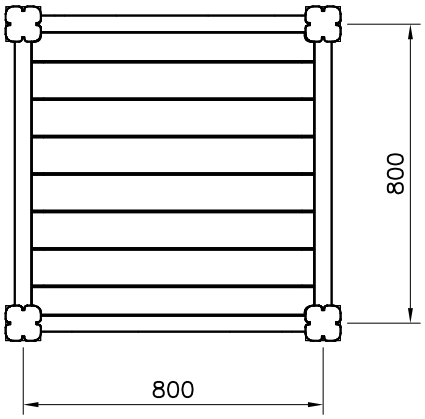

DET 1

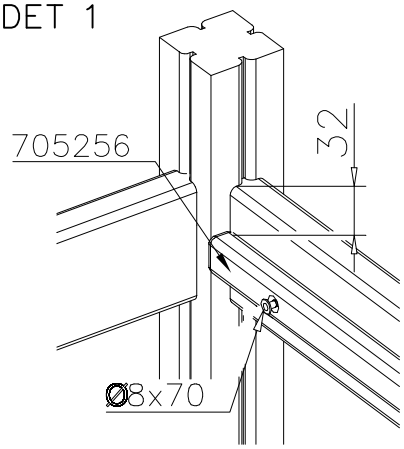

DET 2

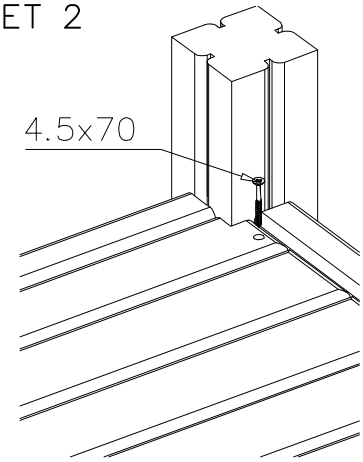

DET 3

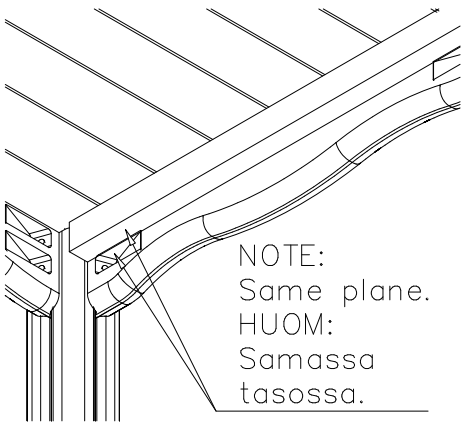

Copyright Lappset Group Ltd

LAPPSET®

705270

FINNO

DATE: 6.6.2014

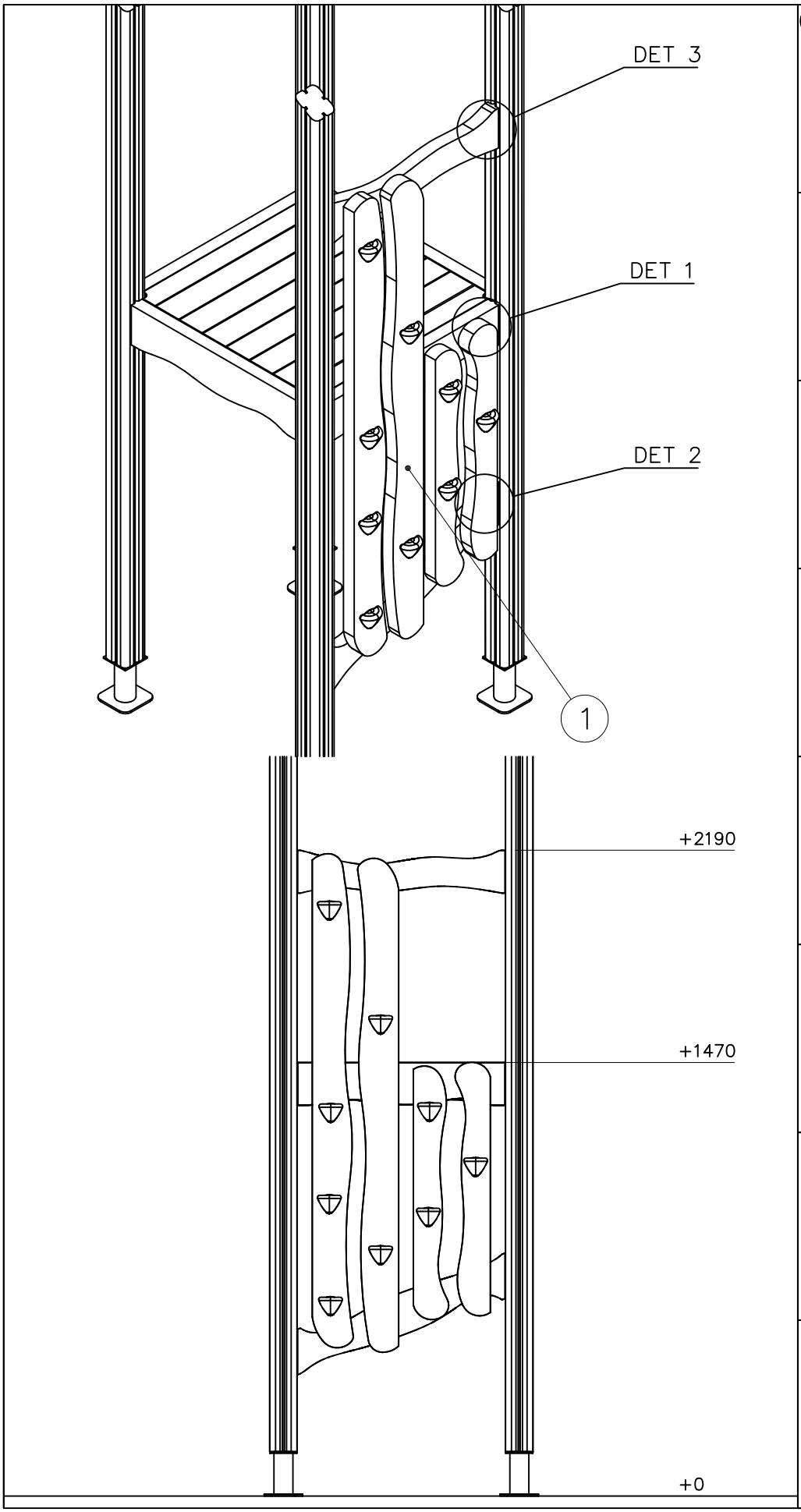

	PCS		PCS
1 705260 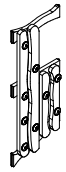 WALL	1	2 903093 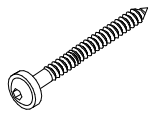 Ø8x90	10

Copyright Lappset Group Ltd

LAPPSET®

705270

FINNO

DATE: 6.6.2014

DET 1

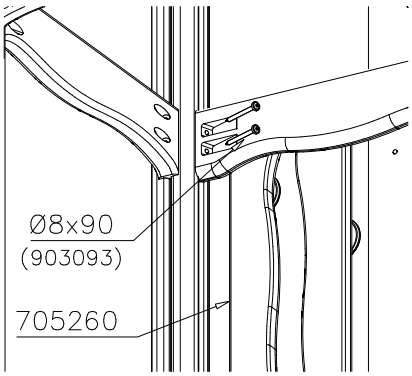

DET 2

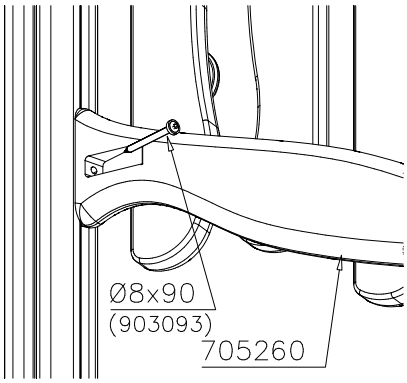

DET 3

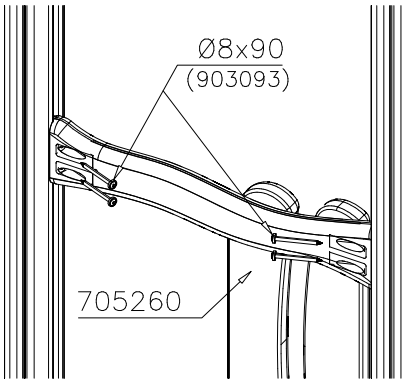

Copyright 1998 Lappset Group Ltd

LAPPSET®

705310

FLORA

DATE: 20.5.2015

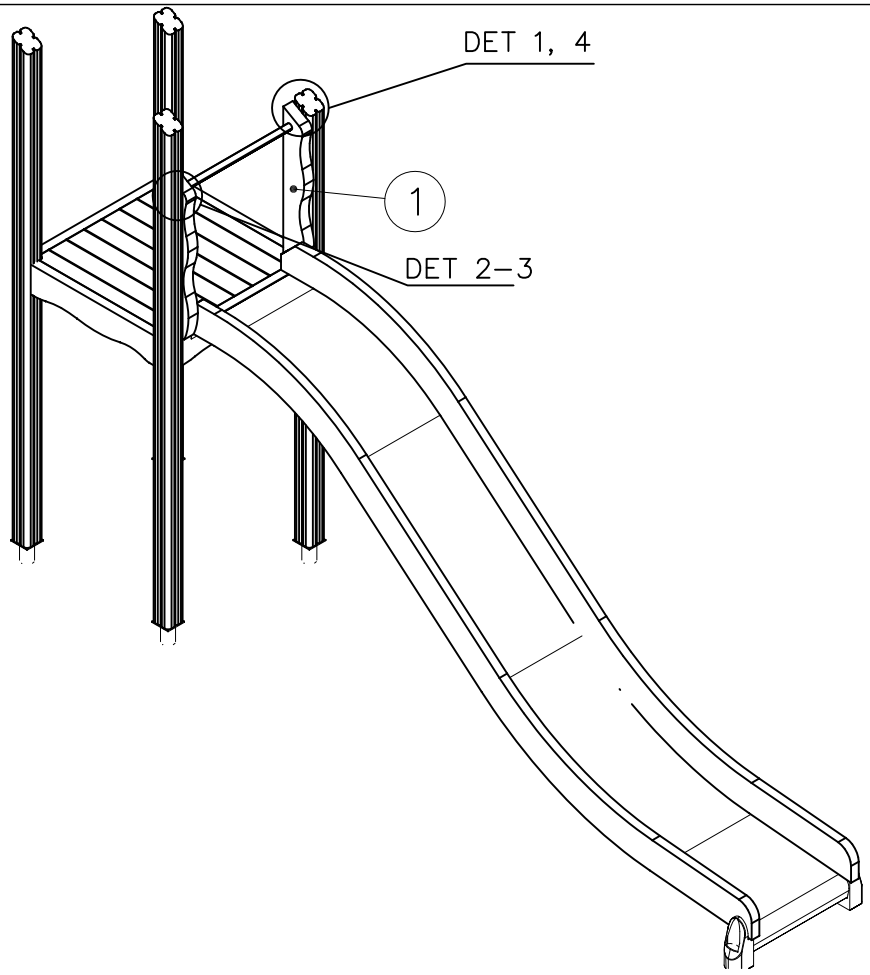

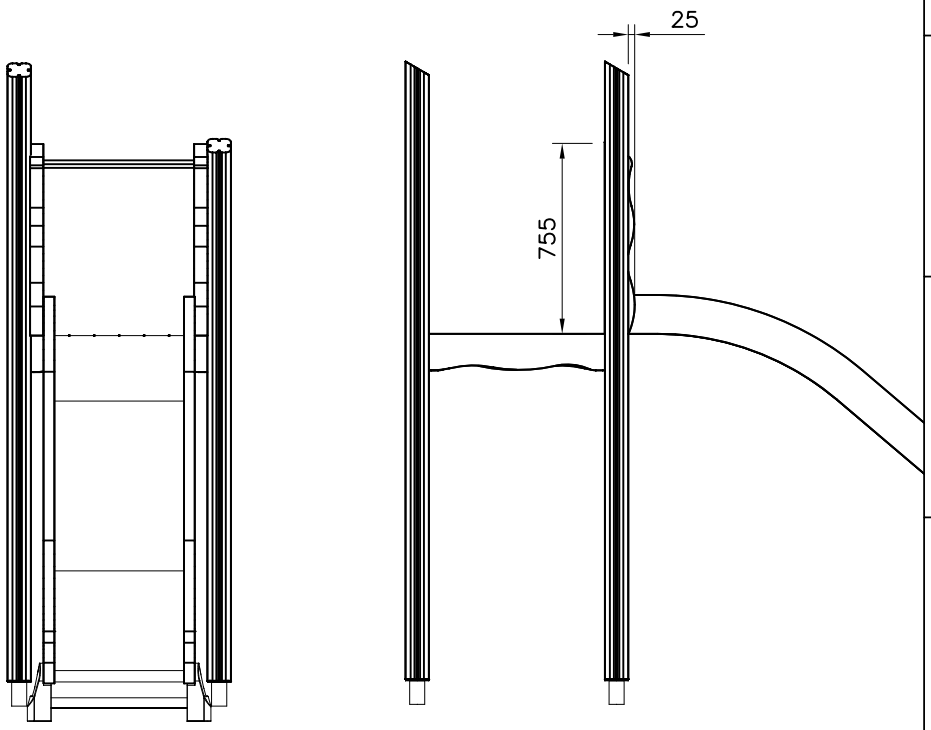

	PCS		PCS
1 705245 53x119x754	2	2 980104 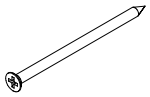 Ø5x90	12
3 901868 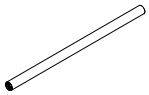 Ø34x598	1	4 909867 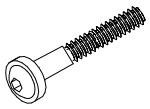 M8x70	2
5 999561 10 g	1		

Copyright Lappset Group Ltd

LAPPSET®

705310

FLORA

DATE: 20.5.2015

DET 1

NOTE:
Chamfers of the pole and narrower must be mounted in the same direction.
HUOM:
Tolpan ja kaventajan viisteet täytyy asentaa saman suuntaan.

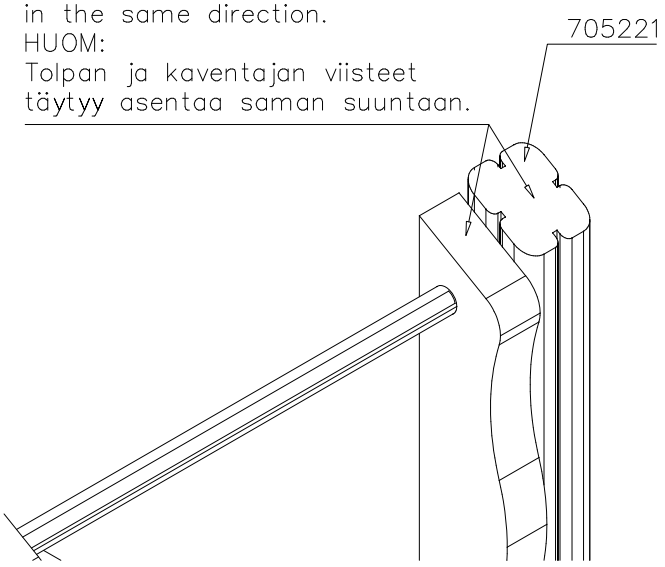

DET 2

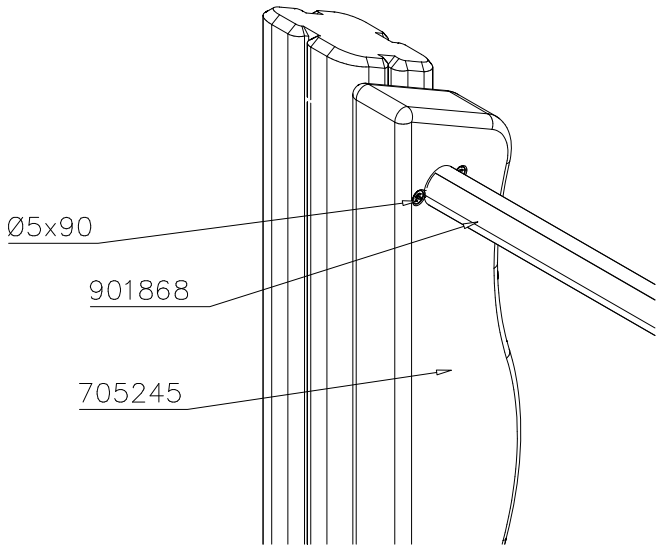

DET 3

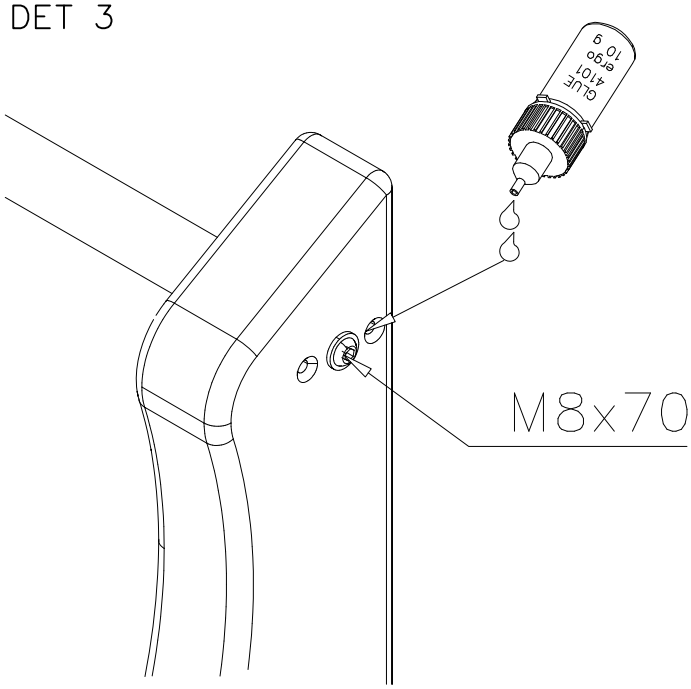

DET 4

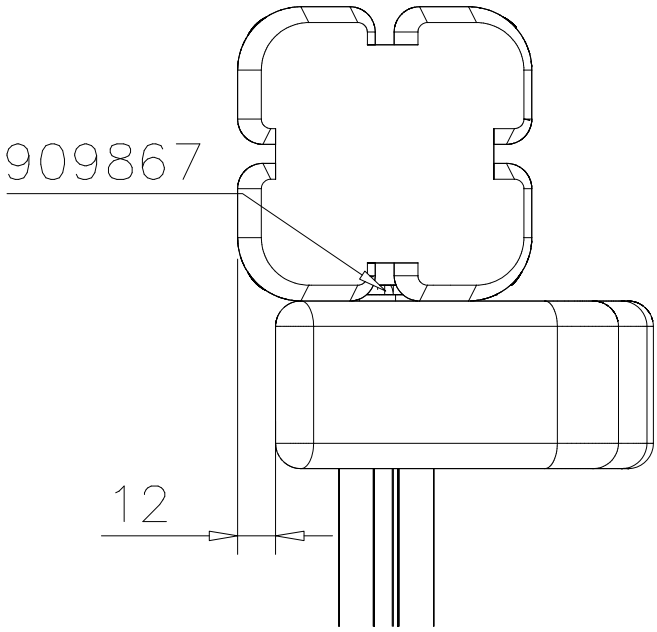

Copyright 1998 Lappset Group Ltd

LAPPSET®

705375

FLORA

DATE: 30.1.2018

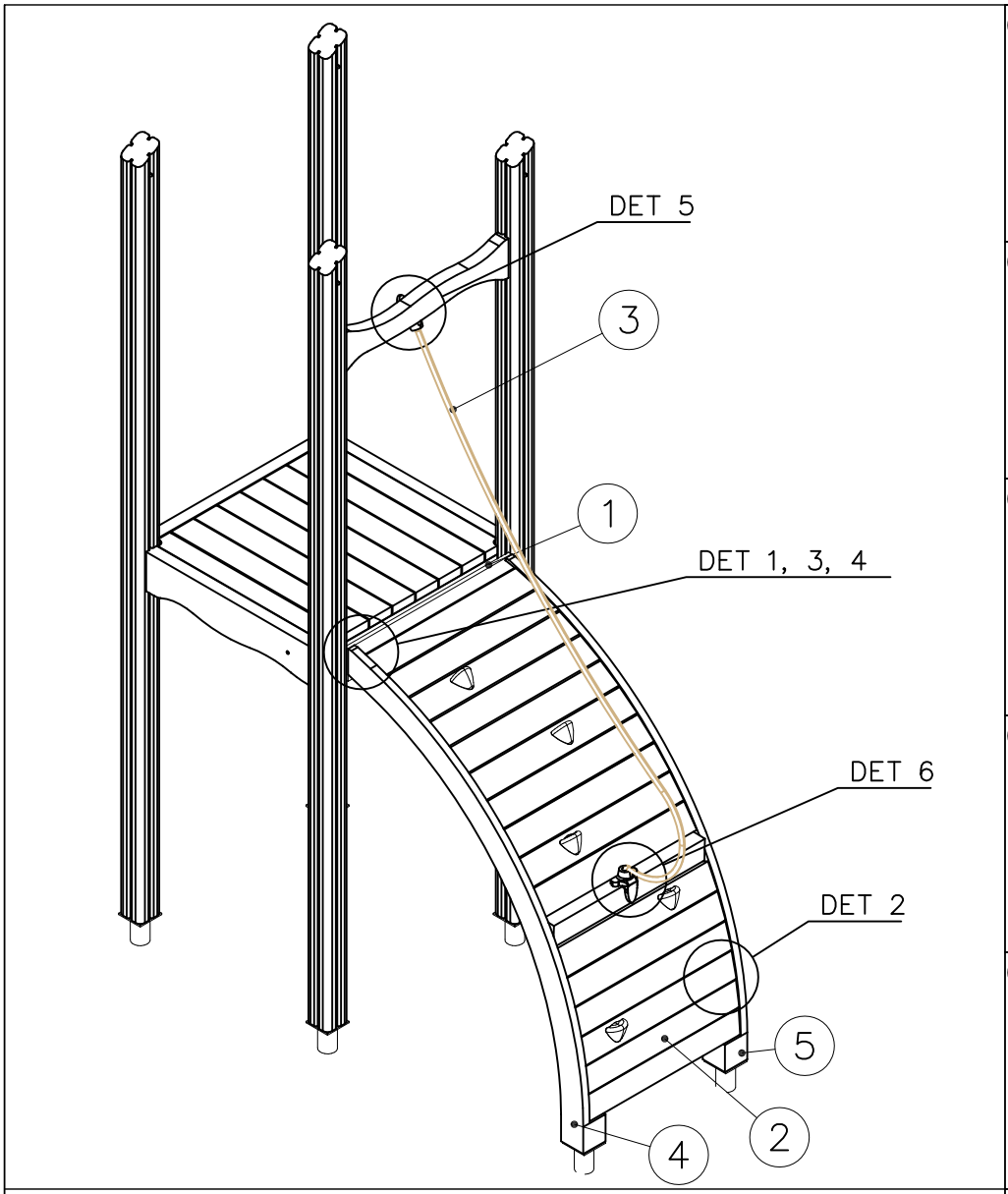

		PCS			PCS
1	701092	1	2	705331	1
	15x120x700			45x645x1670	
3	705363	1	4	705373	1
	L 2120			95x1005x1365	
5	705374	1	6	900240	8
	95x1005x1365			Ø8x70	
7	909256	4	8	909855	4
	Ø16/8.4x1.6			M8x35	
9	980107	3	10	980123	4
	Ø6x60			Ø7x60	
11	980128	5			
	Ø7x40				

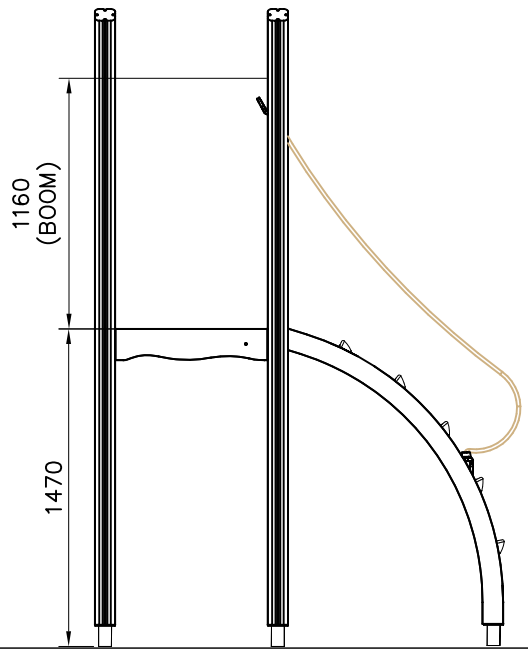

Copyright Lappset Group Ltd

LAPPSET®

705375

FLORA

DATE: 30.1.2018

DET 1

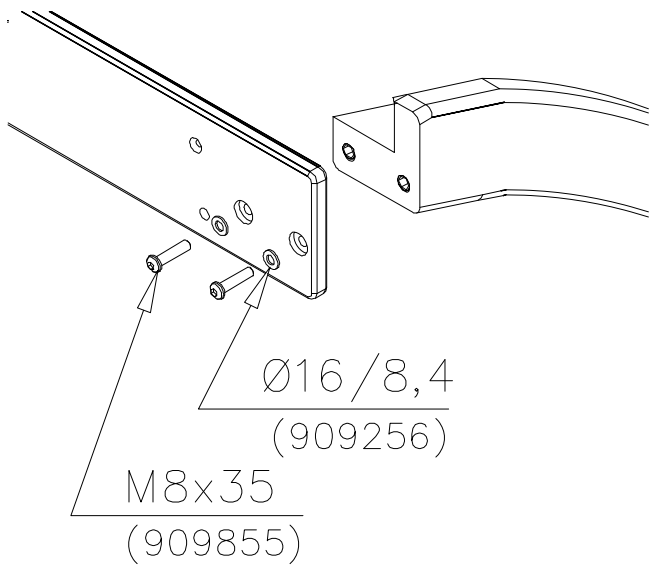

DET 2

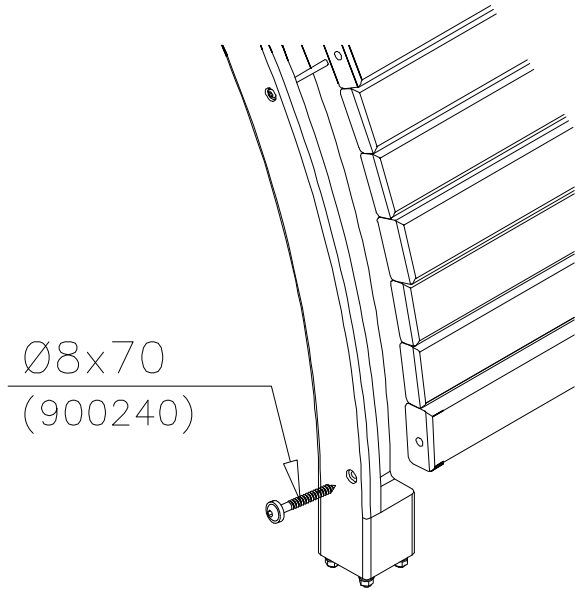

DET 3

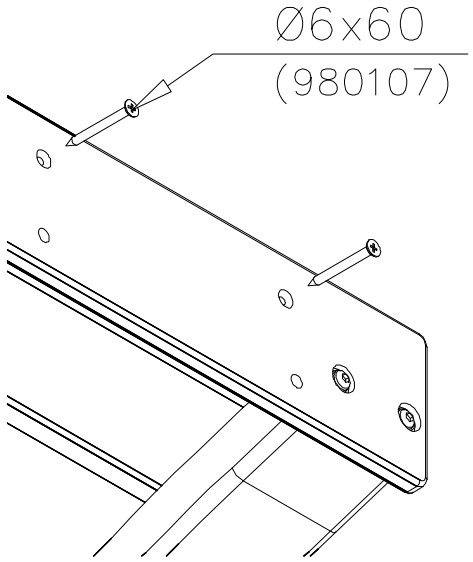

DET 4

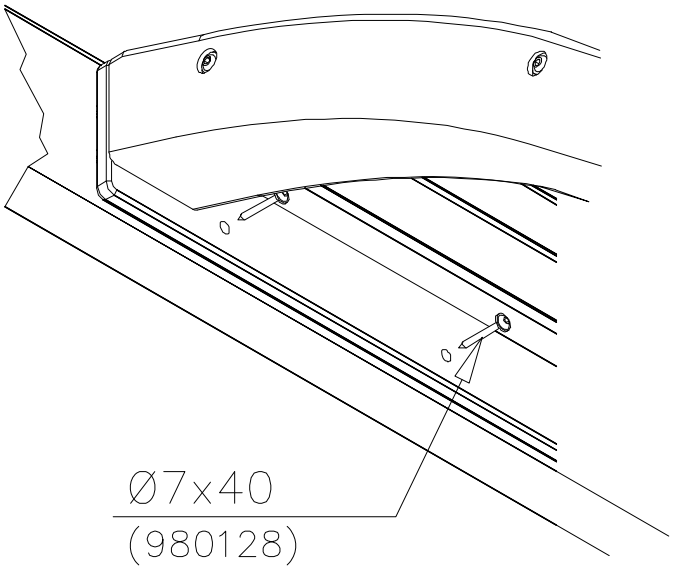

DET 5

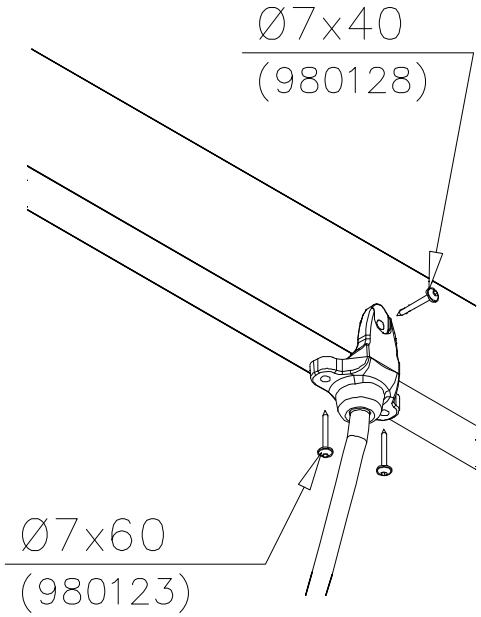

DET 6

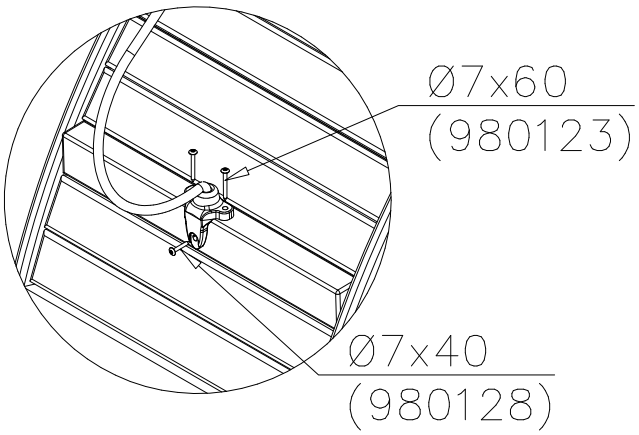

Copyright 1998 Lappset Group Ltd

LAPPSET®

705506

FLORA

DATE: 9.4.2013

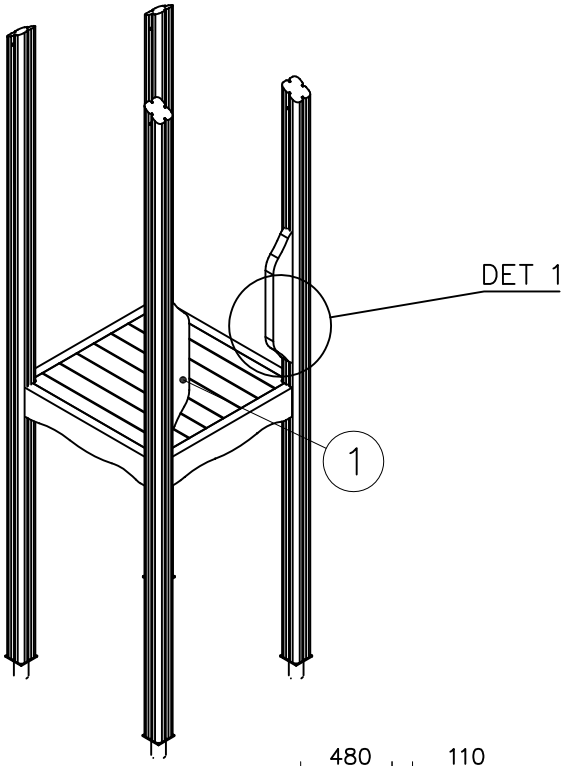

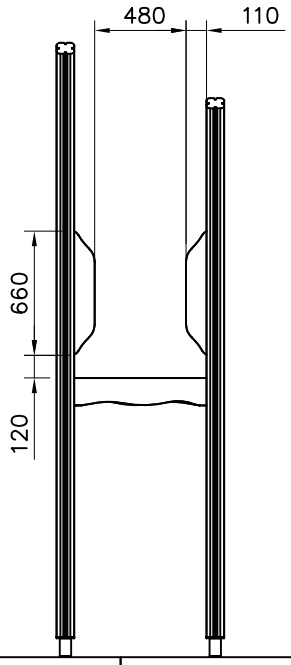

	PCS		PCS
1 705486 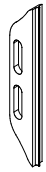 45x120x660	2	2 905051 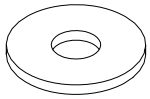 Ø24/8.4	6
3 909232 8x120	6	4 905066 S30H	6

DET 1

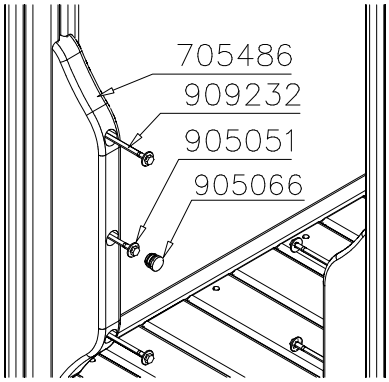

Copyright Lappset Group Ltd

LAPPSET®

705511

FLORA

DATE: 27.1.2021

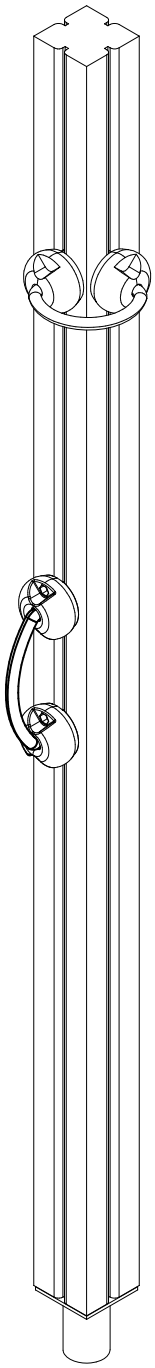

	PCS		PCS
① 705510	1	② 900240 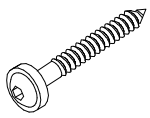 Ø8x70	4
	PCS		PCS
	PCS		PCS
	PCS		PCS
	PCS		PCS
	PCS		PCS
	PCS		PCS
	PCS		PCS

DET 1

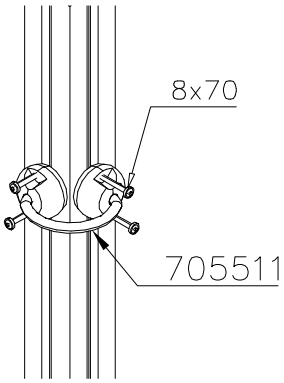

DET 2

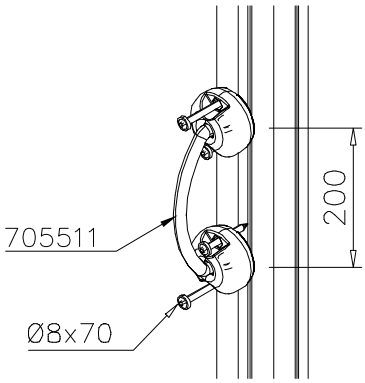

Copyright Lappset Group Ltd

LAPPSET®

FOOT

DEEP FOUNDATION

DATE: 13.3.2014

4A

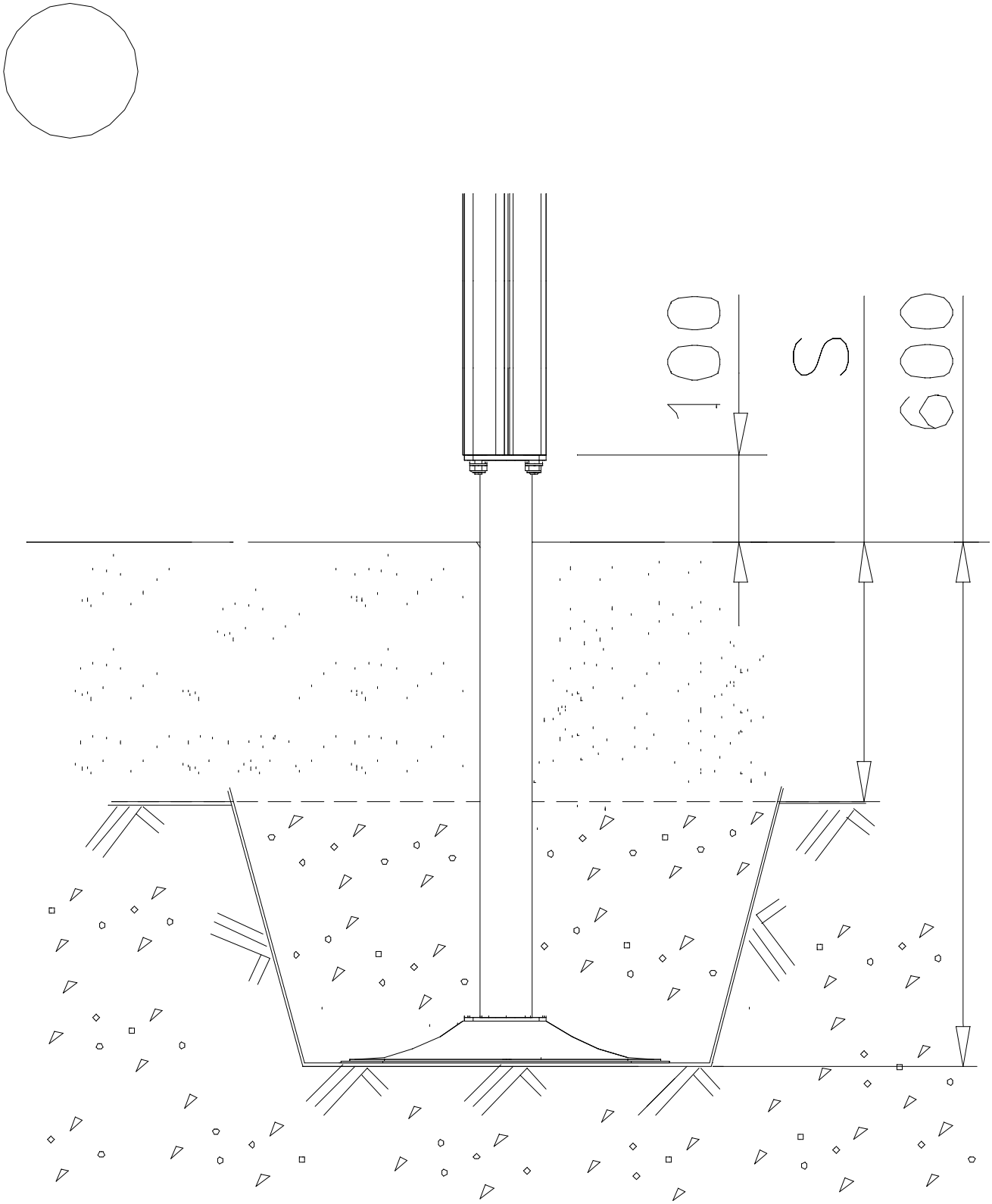

Copyright Lappset Group Ltd

LAPPSET®

FOOT

BETON FOUNDATION

DATE: 27.10.2015

1(1)

② 905104 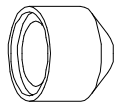 M10	PCS 4		PCS
	PCS		PCS

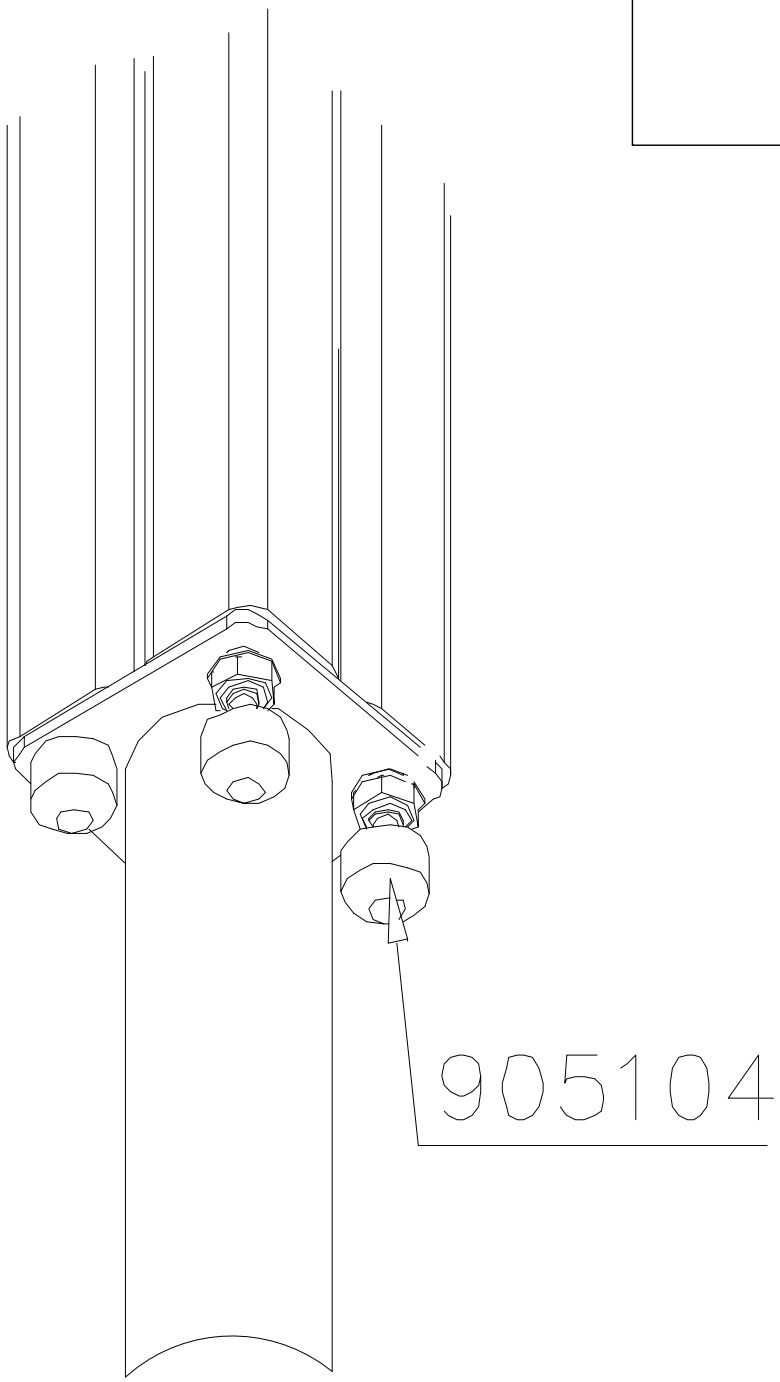

Copyright Lappset Group Ltd

LAPPSET®

FOOT

DEEP FOUNDATION

DATE: 15.5.2018

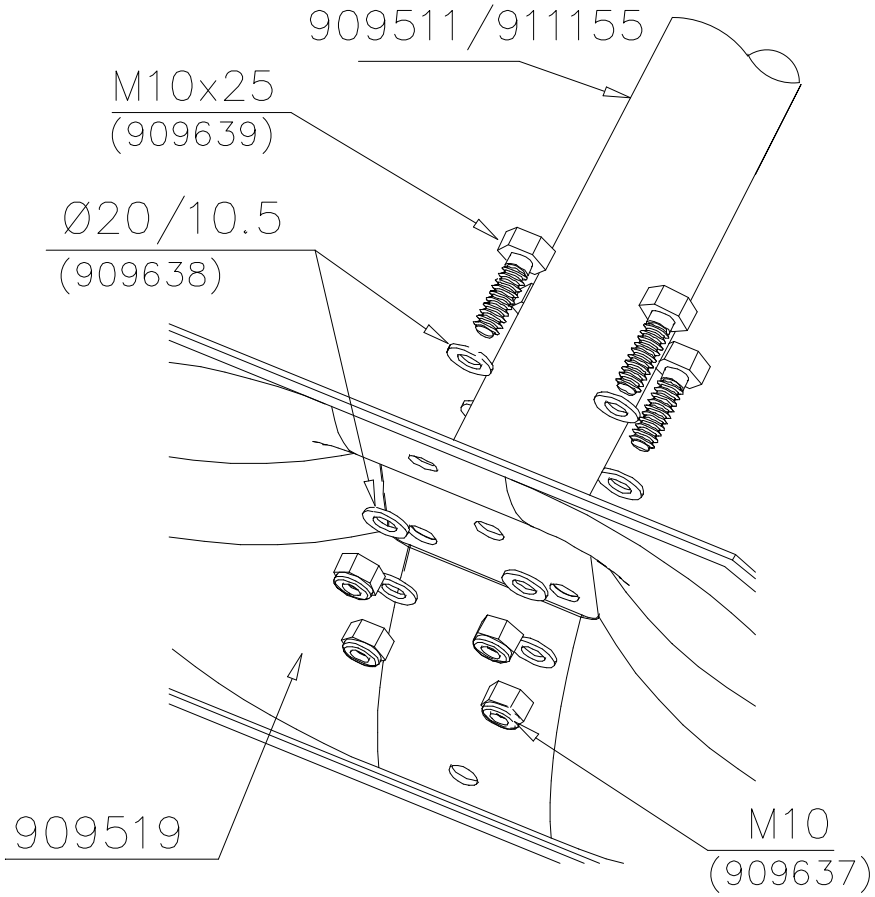

		PCS			PCS
1	909511	1	2	909519	1
	90x90x650			50x380x380	
3	909637	4	4	909638	8
	M10			Ø20/10.5	
5	909639	4	6	905104	4
	M10x25			M10	

OPTION FOOT

		PCS			PCS
1	911155	1			
	90x90x650				

Copyright Lappset Group Ltd

LAPPSET SLIDE WOOD

DEEP FOUNDATION

DATE: 22.5.2015

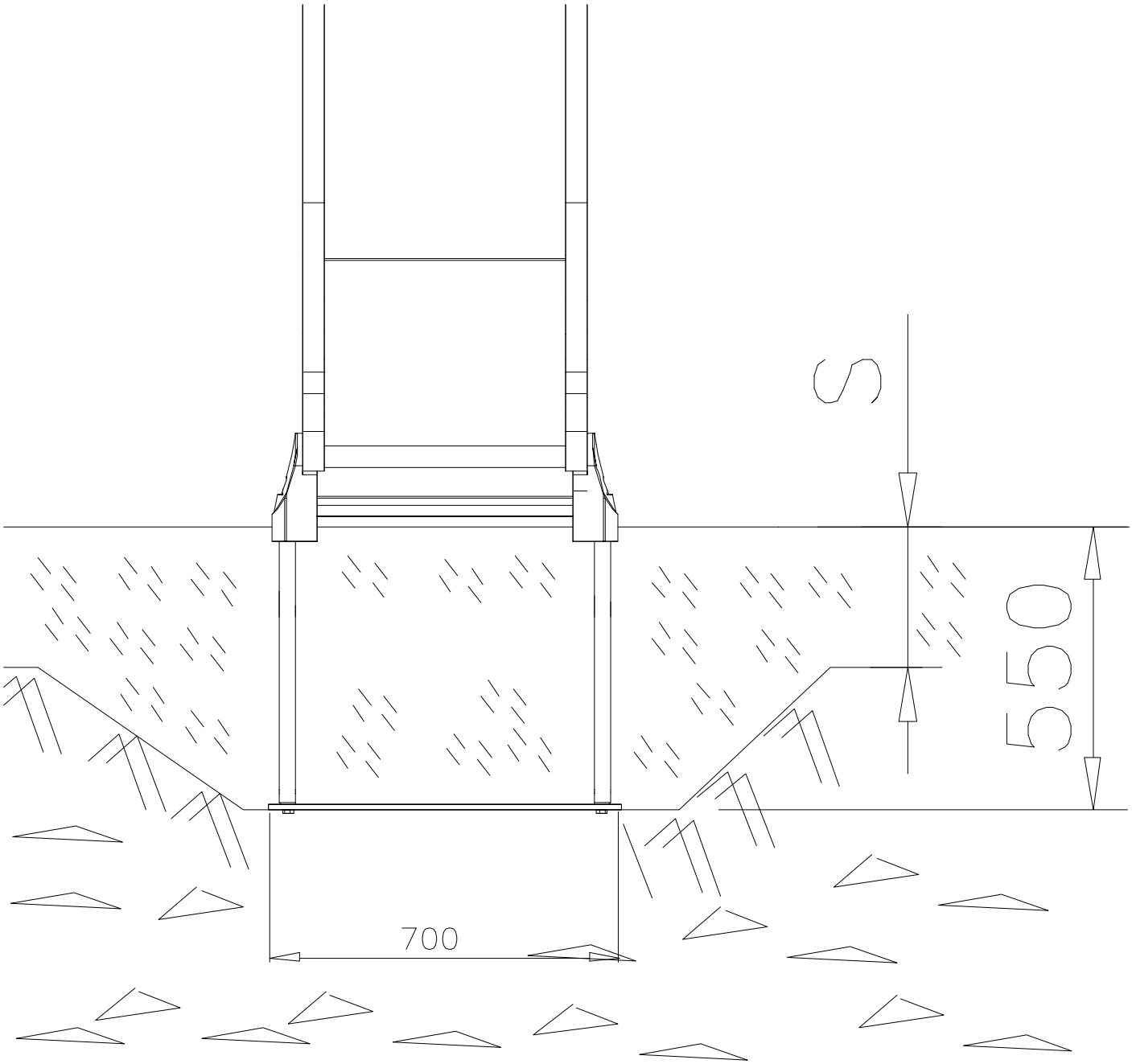

Copyright 1998 Lappset Group Ltd

LAPPSET®

SLIDE WOOD

DEEP FOUNDATION

DATE: 3.11.2017

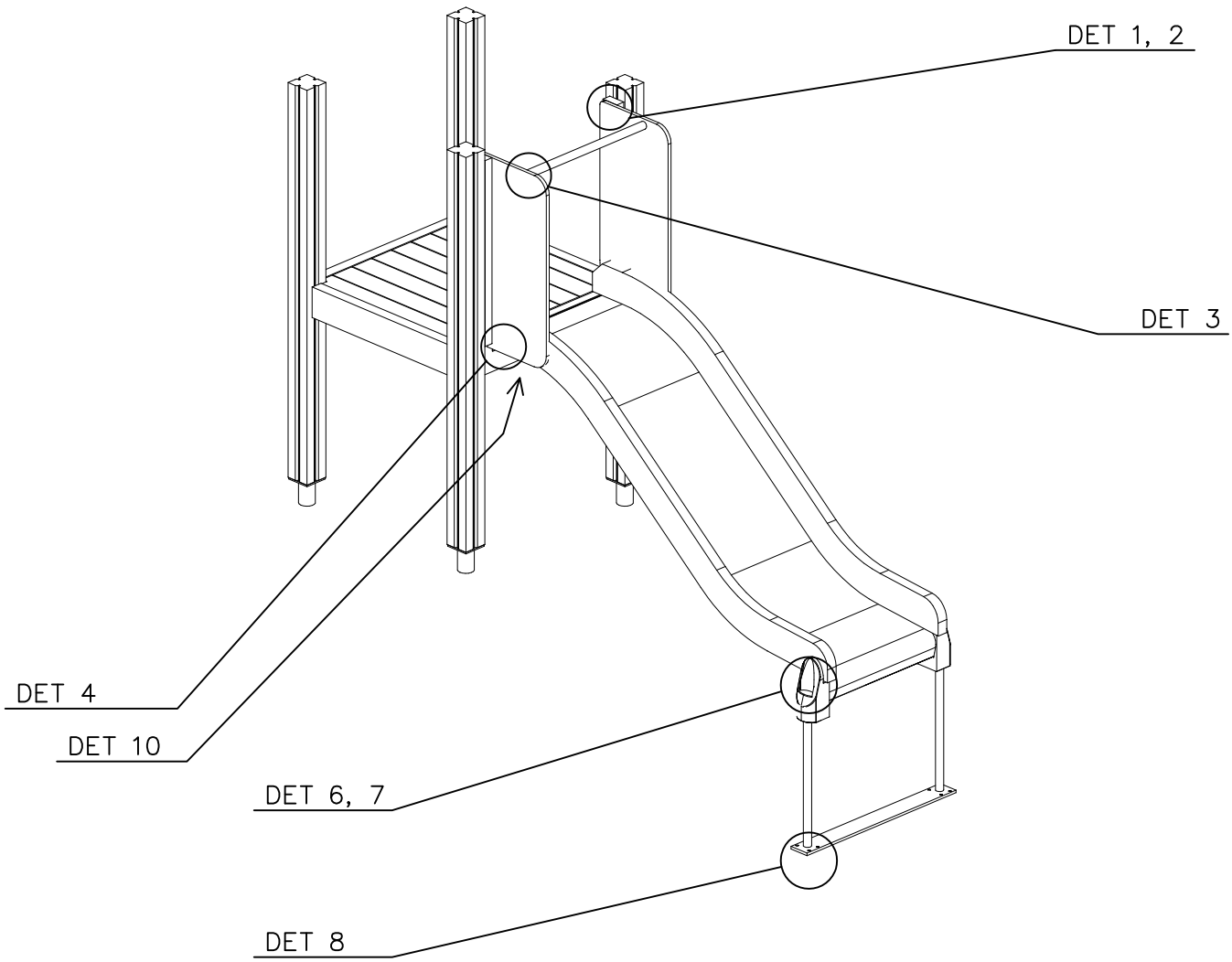

SLIDE OPTIONS

706450 +1470 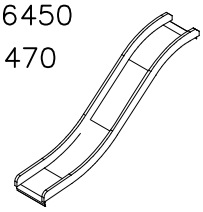	706450–602 DARK BROWN 706450–603 LIGHT BROWN 706450–604 LIGHT GRAY	
706452 +870 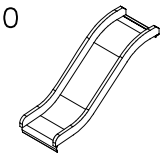	706452–602 DARK BROWN 706452–603 LIGHT BROWN 706452–604 LIGHT GRAY	

WALL OPTIONS

706371 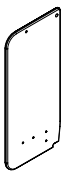	706371–701 BLUE 706371–702 YELLOW 706371–703 LIME 706371–704 DRARK GRAY 706371–705 LIGHT GRAY 706371–706 RED	706371–707 GREEN 706371–708 FUXIA

Copyright Lappset Group Ltd

LAPPSET SLIDE WOOD

80M DATE: 3.11.2017

	PCS		PCS		PCS		PCS		PCS		PCS
SLIDE	1	SLIDE	1	706371	2	706505	2	901868	1	(1) 903093	2
+1470		+870		15x345x750		35x70x730		Ø34x598		Ø8x90	
(2) 909876	2	(3) 980100	12	(4) 980128	11	(5) 999561	1				
M8x40		Ø5x60		Ø7x40		10g					

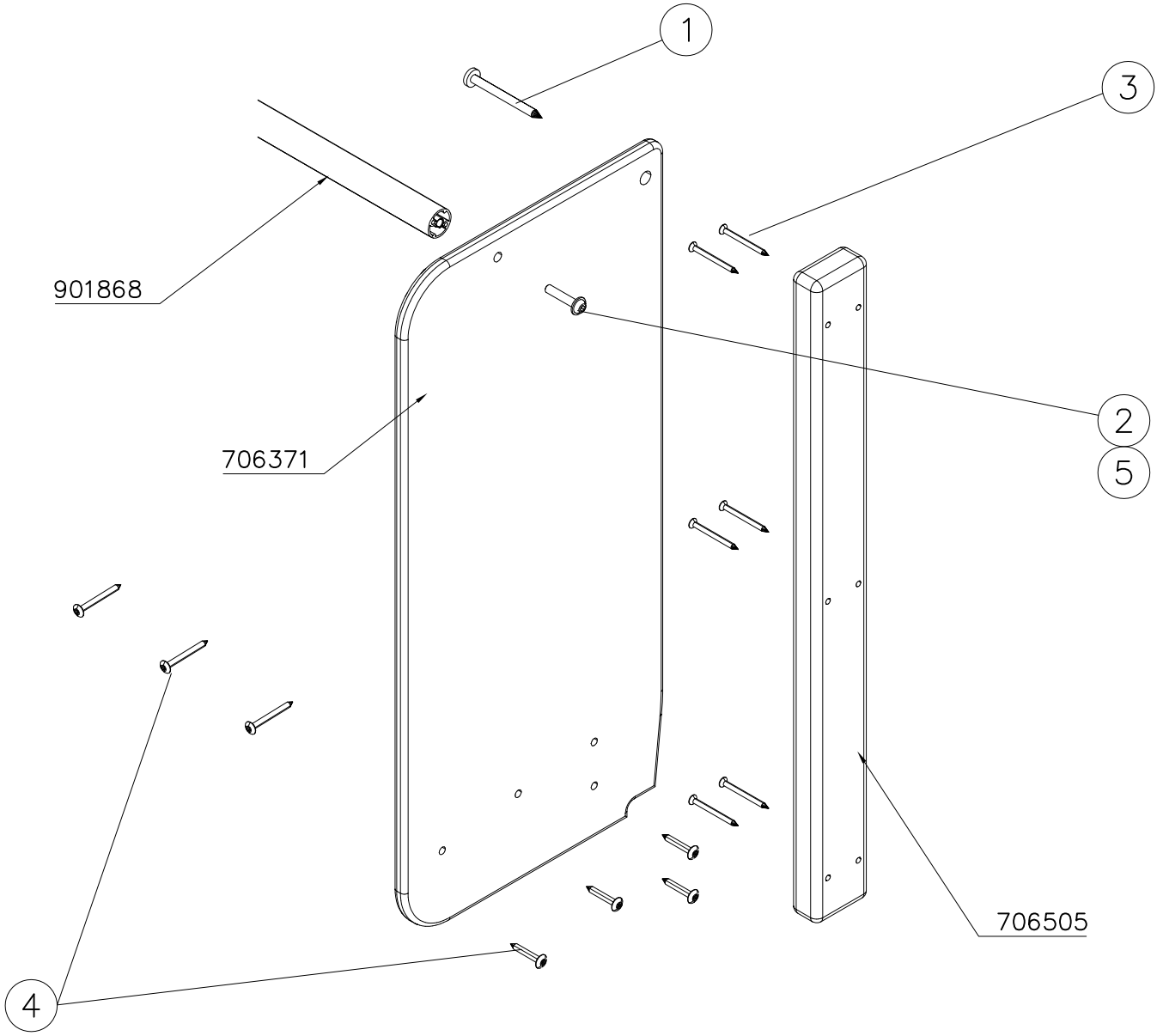

Copyright 1998 Lappset Group Ltd

LAPPSET®

SLIDE WOOD

80M

DATE: 3.11.2017

DET 1

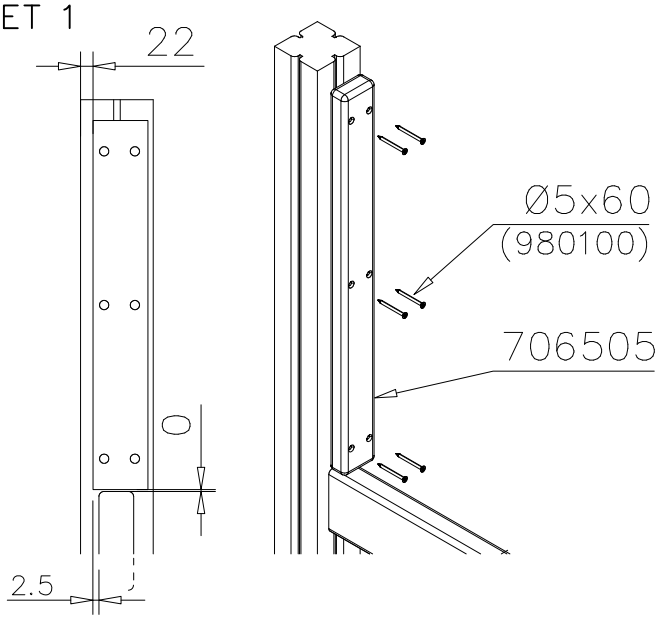

DET 2

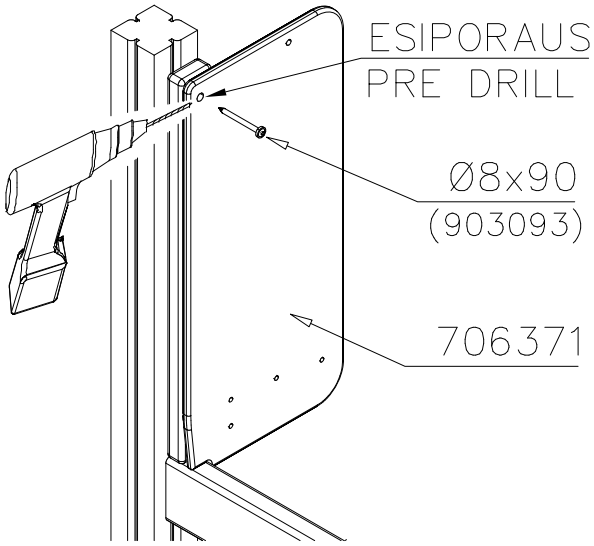

DET 3

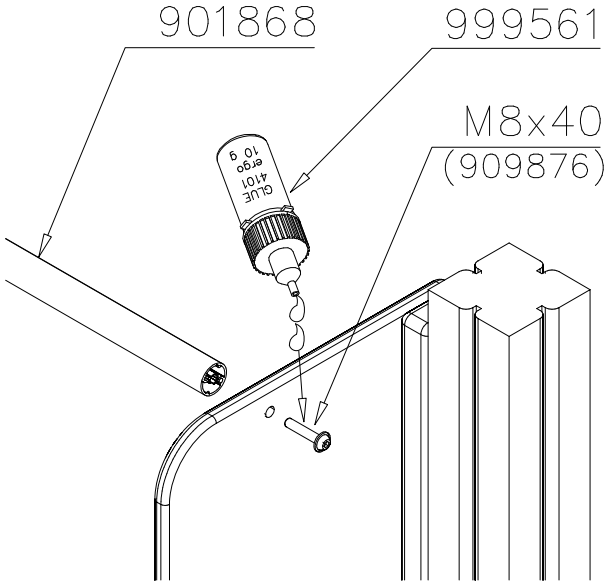

DET 4

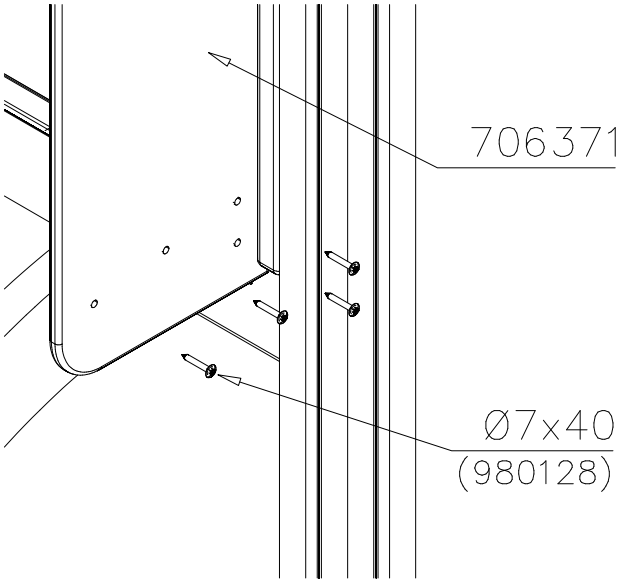

DET 5

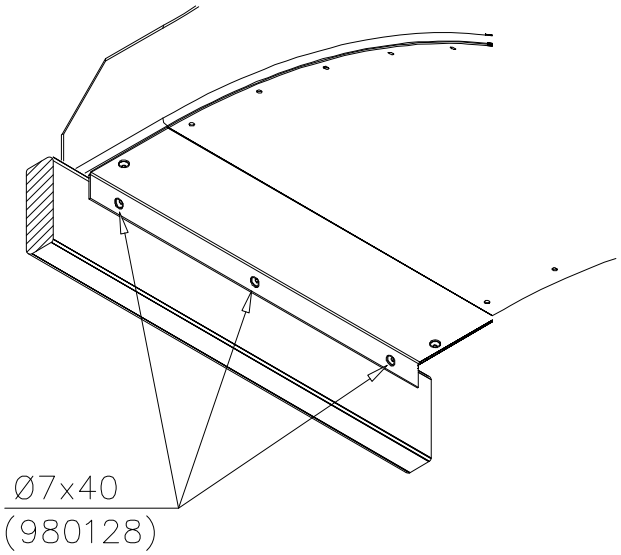

Copyright 1998 Lappset Group Ltd

LAPPSET SLIDE WOOD

DEEP FOUNDATION

DATE: 3.11.2017

	PCS		PCS		PCS		PCS		PCS		PCS
707133	1	901868	2	901879	2	6 909210	4	7 905051	4	8 980128	6
10x80x745		Ø30x598				M8x40		Ø24/8.4		Ø7x40	

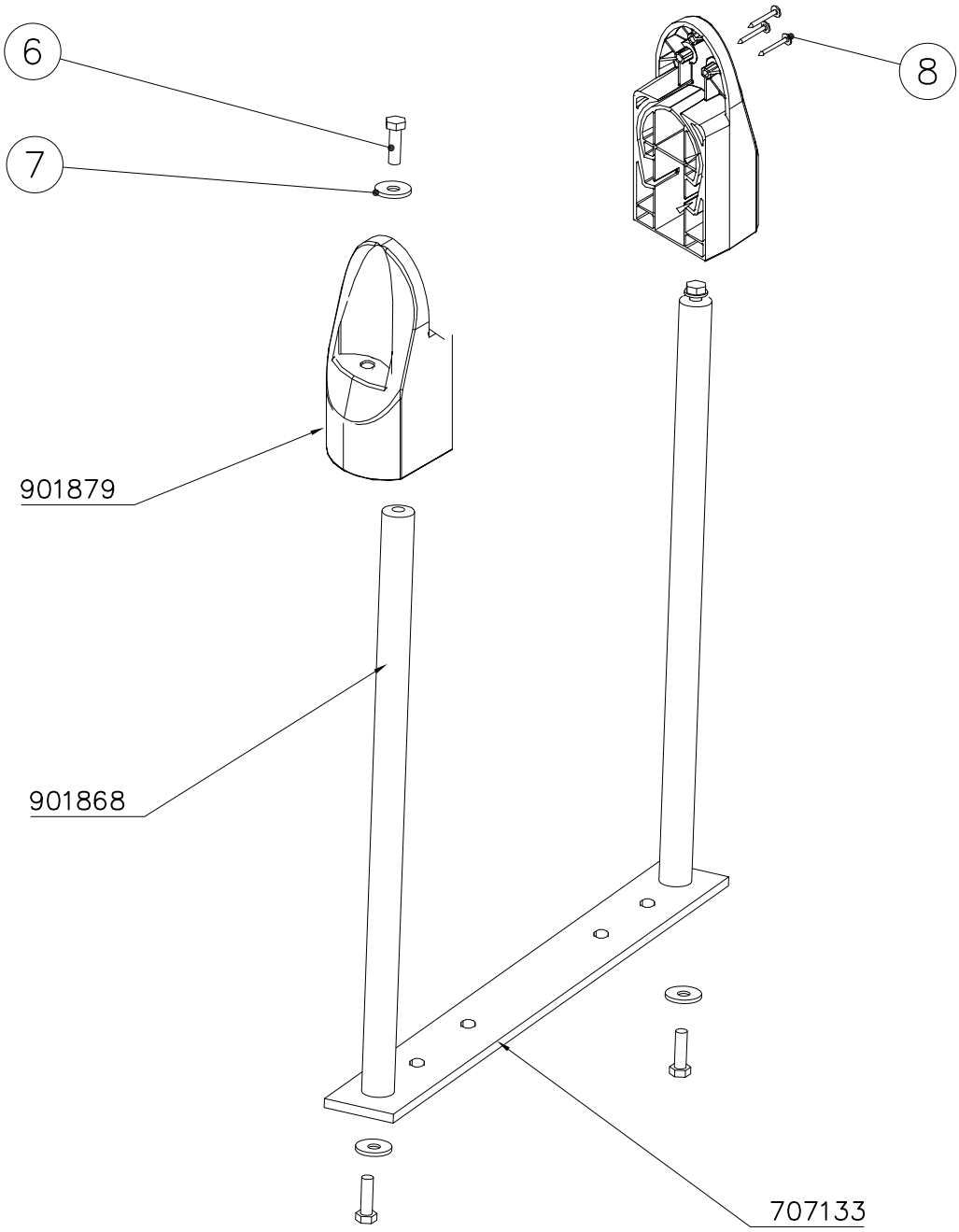

Copyright 1998 Lappset Group Ltd

LAPPSET SLIDE WOOD

DEEP FOUNDATION

DATE: 3.11.2017

DET 6

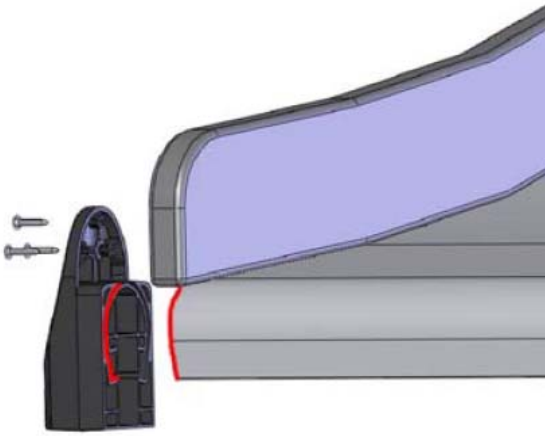

Insert sheet metal IN to the plastic cover.

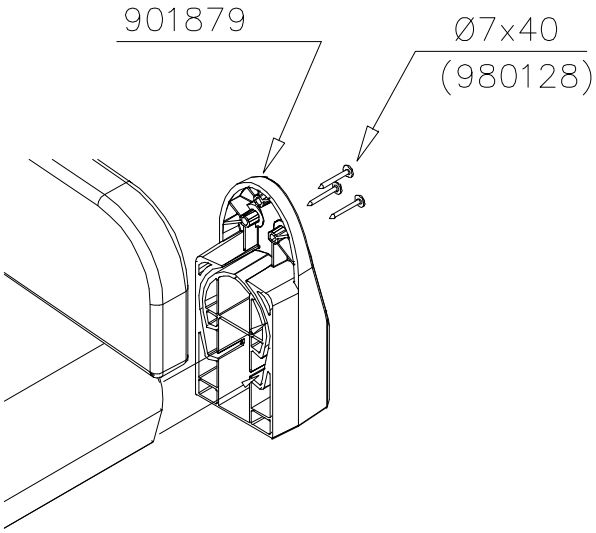

DET 7

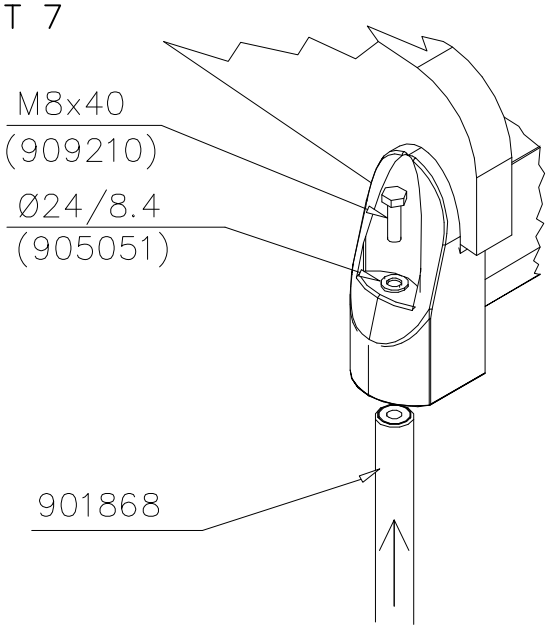

DET 8

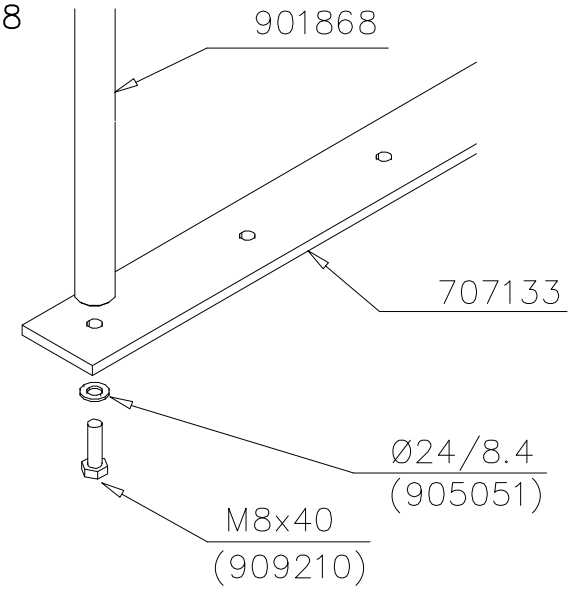

Copyright 1998 Lappset Group Ltd

1

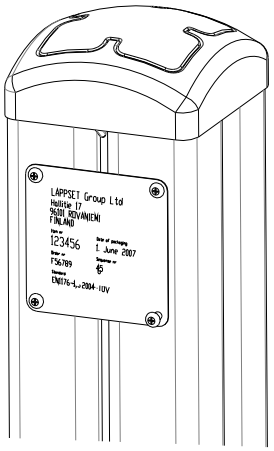

2

Tuotekyltti tulee tuotteen mukana yhdellä seuraavista tavoista:

1) Metallinen tuotekyltti ja kiinnitysruuvit

- Kiinnitä tuotekyltti ruuveilla tolppaan noin 2 metrin korkeuteen kuvan 1 mukaisesti.

2) Tuotekylttitarra

- Puhdista maalattu metalli- tai vaneripinta pölystä ja kosteudesta. Liimaa tarra kuvan 2 mukaisesti.
- Huom. Älä kiinnitä tarraa karheapintaiseen laminaattiin tai maalattuun puuhun.

Vår produktmärkning levereras på ett av följande sätt:

1) Produktskylt i metall

- Fäst skylten med de medföljande skruvarna

2) Självhäftande produktetikett

- Rengör den pulverlackerade metallytan eller laminatytan så att den blir fri från smuts och fukt. Fäst etiketten enligt fig. 2.
- Obs! Fäst ej etiketten på detaljer med skrovlig yta eller på målat trä.

Product label is delivered by one of following ways:

1) Metal product label and screws

- Fasten the label with screws.

2) Label sticker

- Clean the painted metal or plywood surface from dirt and moisture. Fasten the sticker as shown in the figure 2.
- Note. Do not attach the sticker to rough surfaced laminate or painted wood.

La plaque d’informations produit est livrée sous l’une de ces 3 formes :

1) Plaque métallique et vis

- Fixez la plaque à l’aide des vis.

2) Etiquette autocollante

- Avant de coller l’étiquette, nettoyez le composant métallique peint ou la plaque de contreplaqué, de toute saleté. La surface doit être sèche (voir image 2).
- Attention, ne pas coller l’étiquette sur une surface lamellé-collée irrégulière ou sur du bois peint.

Die Auslieferung des Produktaufklebers erfolgt auf eine dieser Arten:

1) Produkt-Schild aus Metall incl. Schrauben

- Die Befestigung des Schildes erfolgt mittels der Schrauben.

2) Aufkleber

- Entfernen Sie zunächst Schmutz und Feuchtigkeit vom lackierten Metall bzw. von der Holzoberfläche und bringen Sie den Aufkleber wie im Bild oben rechts beschrieben auf den gesäuberten Untergrund auf.
- Beachten Sie: Bringen Sie den Aufkleber nicht auf raues laminiertes oder lackiertes Holz an.

LAPPSET®

FINNO

705230

DATE: 6.6.2014

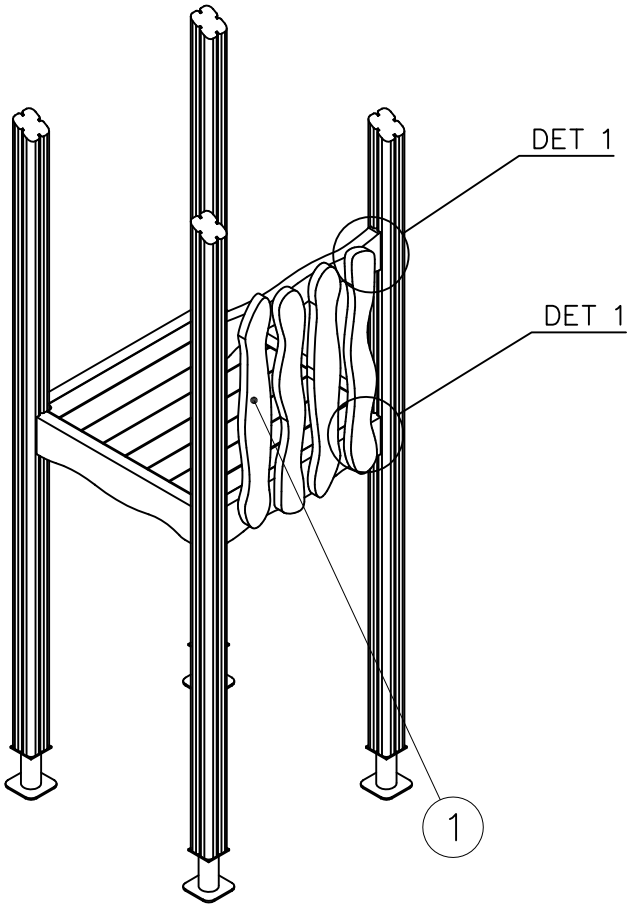

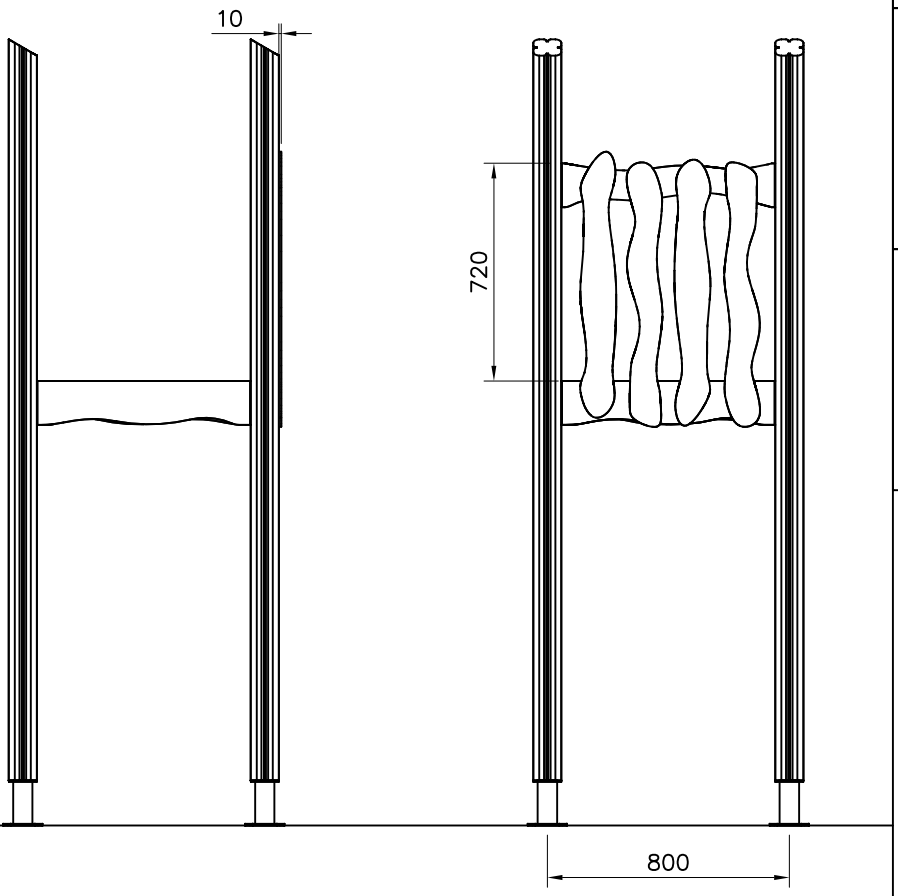

	PCS		PCS
1 705210 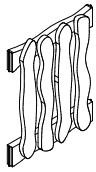	1	2 903093 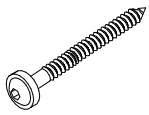 Ø8x90	8
	PCS		PCS
	PCS		PCS
	PCS		PCS
	PCS		PCS
	PCS		PCS

DET 1

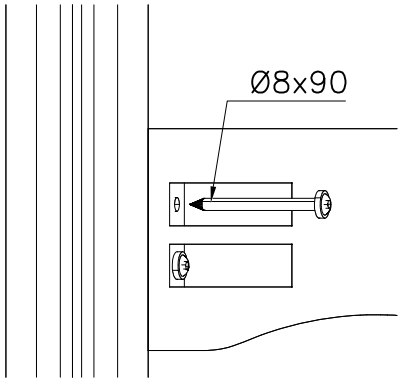

Copyright Lappset Group Ltd