LAPPSET®

NEW FINNO

ASENNUSOHJE
MONTERINGSANSVISNING
INSTALLATION INSTRUCTION
AUFBAUANLEITUNG
NOTICE D'INSTALLATION

DATE: 21.3.2016

137910

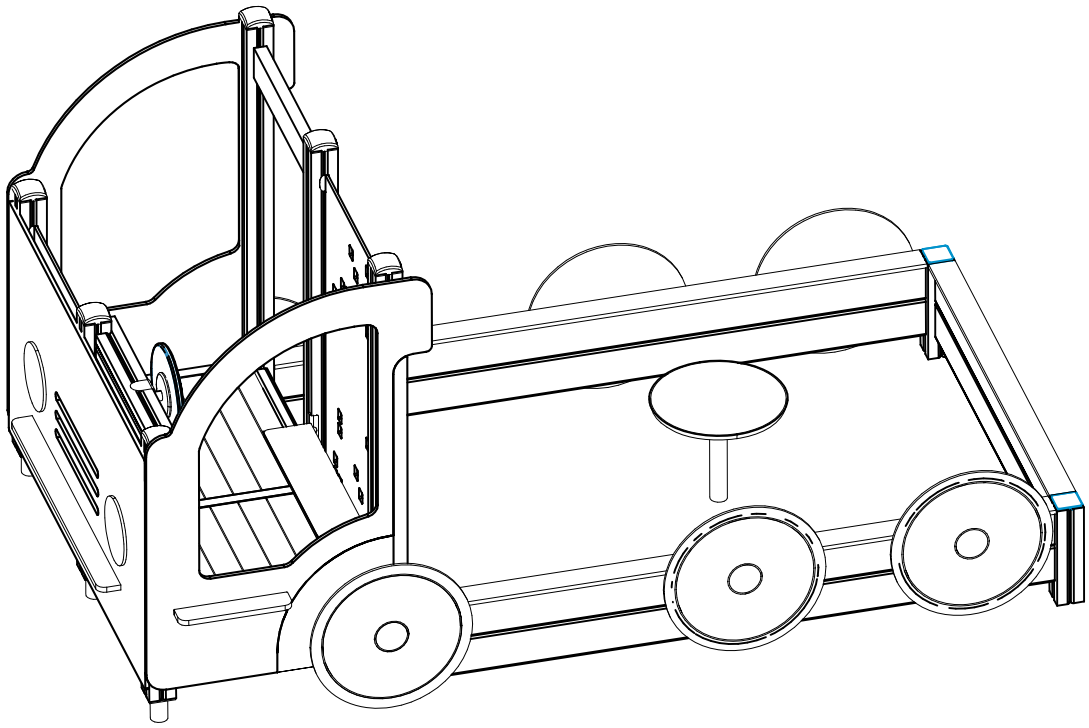

Copyright Lappset Group Ltd

LAPPSET®

NEW FINNO

137910

DATE: 21.3.2016

008986	PCS	702286	PCS	705705−701	PCS	706439−602	PCS	706443	PCS	706466−602	PCS
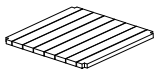	2	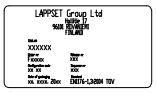	1	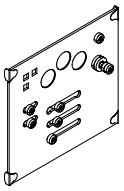	1	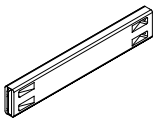	2	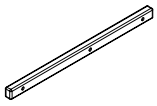	4	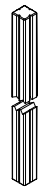	3
750x750		90x50		10x640x702		L 704		32x45x702		93x93x1025	
706481−701	PCS	706509−602	PCS	706512−602	PCS	706531	PCS	706535	PCS	706577−602	PCS
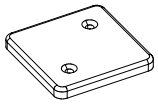	2	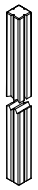	3	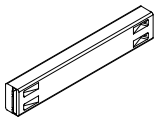	4	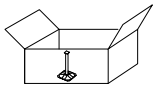	3	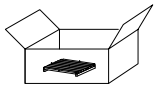	2	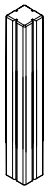	2
83x83x10		93x93x1930		70x120x704						93x93x600	
706753	PCS	706783	PCS	706887−602	PCS	706889	PCS	706891−602	PCS	707273−602	PCS
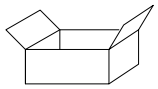	1	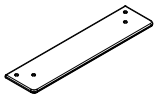	1	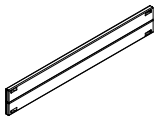	1	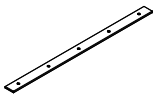	1	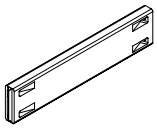	4	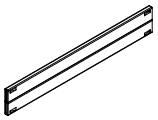	2
		15x170x700		45x290x1524		L 1500		45x145x724		45x290x2324	
707282	PCS	707333	PCS	707335−701	PCS	707449	PCS	707459−701	PCS	707461	PCS
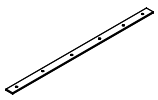	2	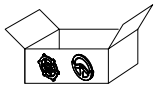	1	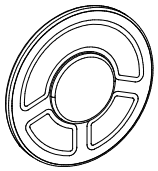	1	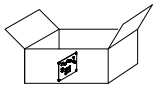	1	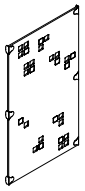	1	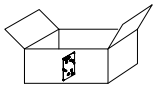	1
L 2300				Ø350				10x1200x702			
707626−602	PCS	707648	PCS	707709−702	PCS	707710−705	PCS	707714−705	PCS	707724	PCS
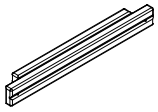	1	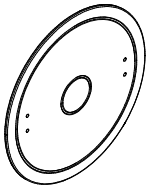	6	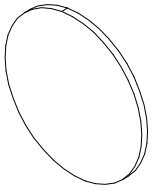	2	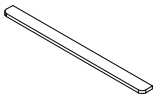	1	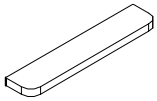	2	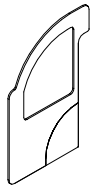	1
L 890		Ø570x10		Ø240x10		20x80x1100		20x80x400		15x1000x1500	
707725	PCS	707728−608	PCS	707733	PCS	707749	PCS	707754	PCS	707755	PCS
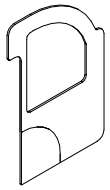	1	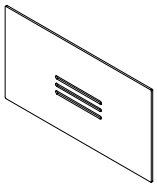	1	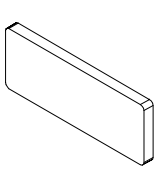	4		2	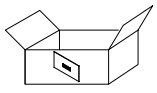	1	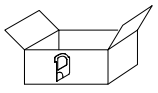	2
15x1000x1500		15x925x1690		21x120x320		15x50x1190					
707762	PCS	707764	PCS	707776−704	PCS	707787	PCS	900240	PCS	902487	PCS
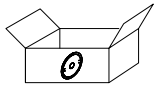	2	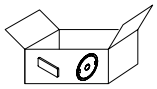	4	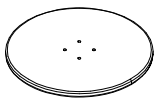	1	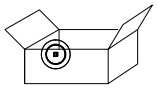	1	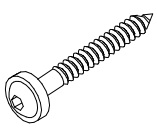	17	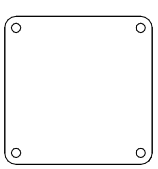	1
				Ø460x20				Ø8x70		65x65	

Copyright Lappset Group Ltd

LAPPSET®

NEW FINNO

137910

DATE: 21.3.2016

903093	PCS	905138	PCS	905196	PCS	905879	PCS	907783–216	PCS	908356	PCS
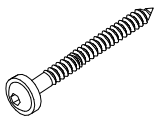	54	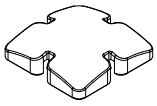	6	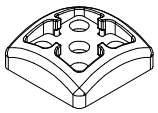	6	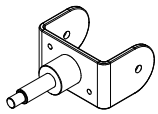	1	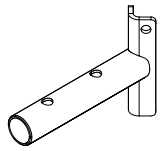	2	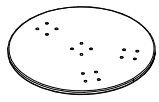	1
Ø8x90		GRAY		GRAY						Ø700x20	
909506	PCS	909511	PCS	909519	PCS	980107	PCS	980131	PCS		PCS
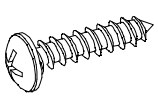	4		4	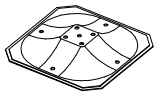	6	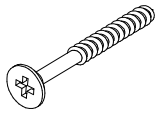	4	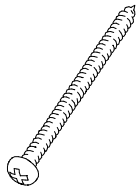	24		
Ø3.5x13		90x90x650		50x380x380		Ø6x60		Ø6x60			
	PCS		PCS		PCS		PCS		PCS		PCS
	PCS		PCS		PCS		PCS		PCS		PCS
	PCS		PCS		PCS		PCS		PCS		PCS
	PCS		PCS		PCS		PCS		PCS		PCS
	PCS		PCS		PCS		PCS		PCS		PCS

Copyright Lappset Group Ltd

LAPPSET®

NEW FINNO

137910

DATE: 21.3.2016

Grid size = 1000mm

1:50

0 2

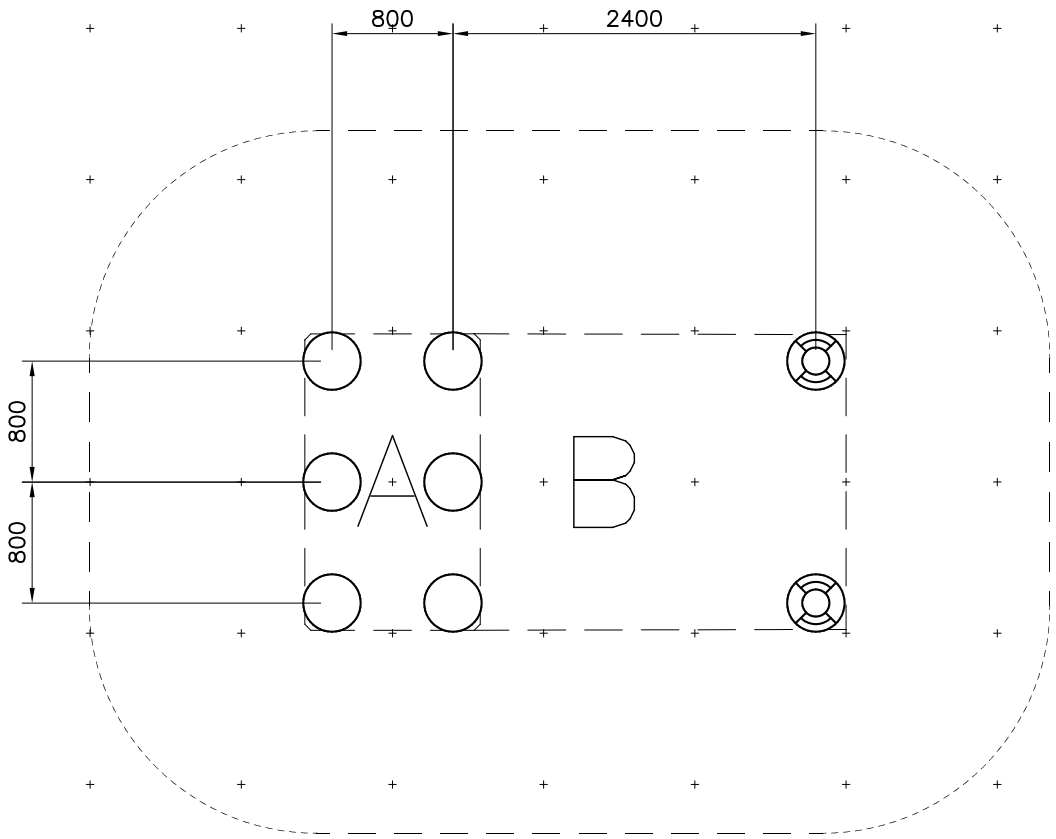

Copyright Lappset Group Ltd

LAPPSET®
NEW FINNO

137910

DATE: 21.3.2016

5

1:50
0 2

– – – – Falling Space 27.3 m2
Max Falling Height 570 mm

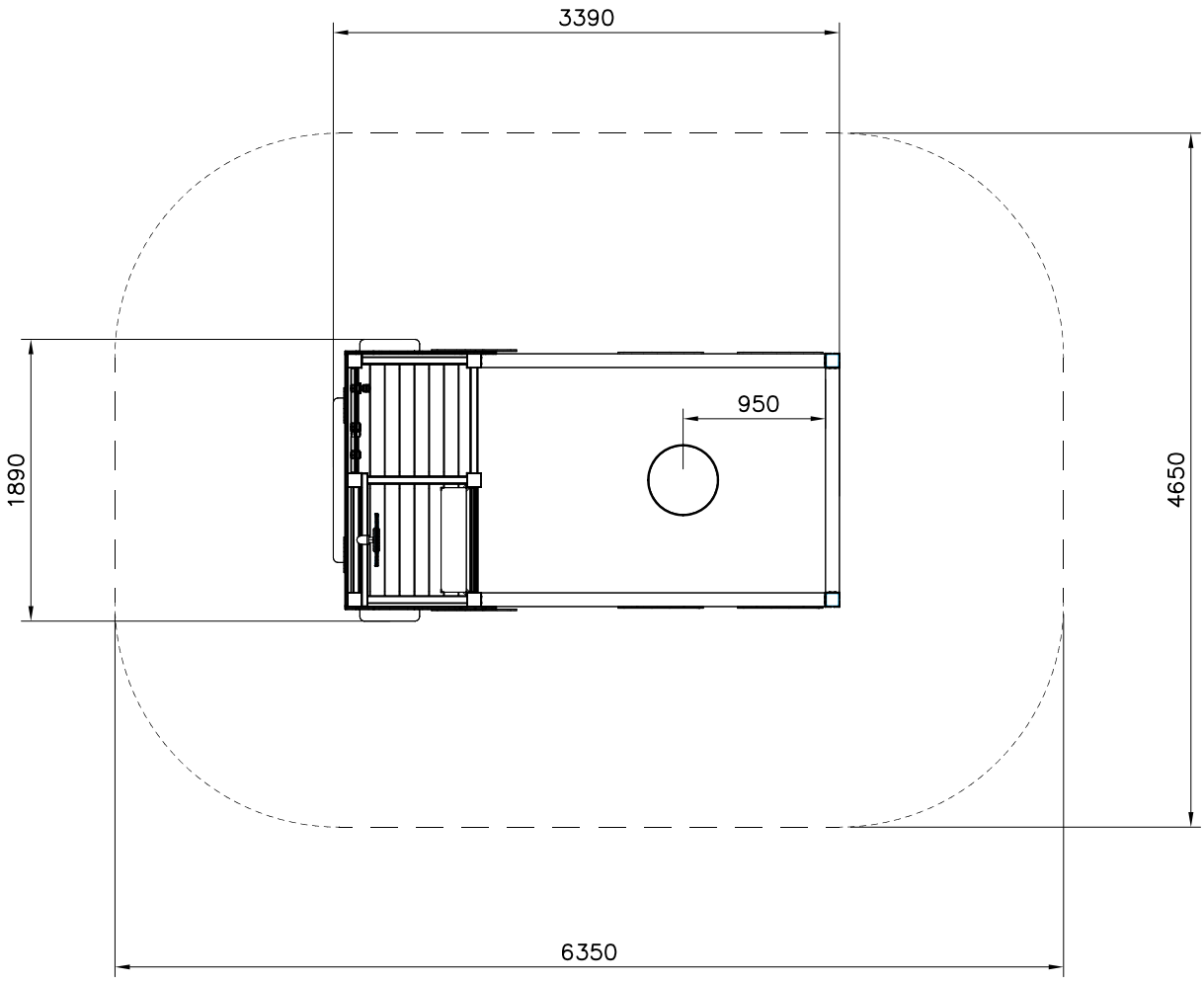

Copyright Lappset Group Ltd

LAPPSET®

NEW FINNO

137910

DATE: 21.3.2016

5A

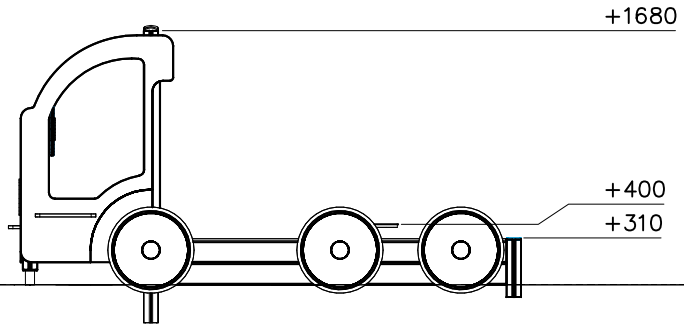

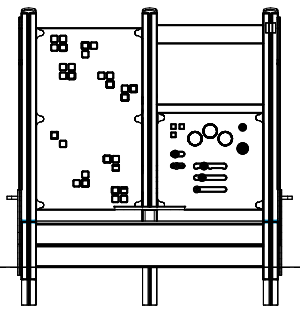

Copyright Lappset Group Ltd

LAPPSET®

137910

NEW FINNO

DATE: 21.3.2016

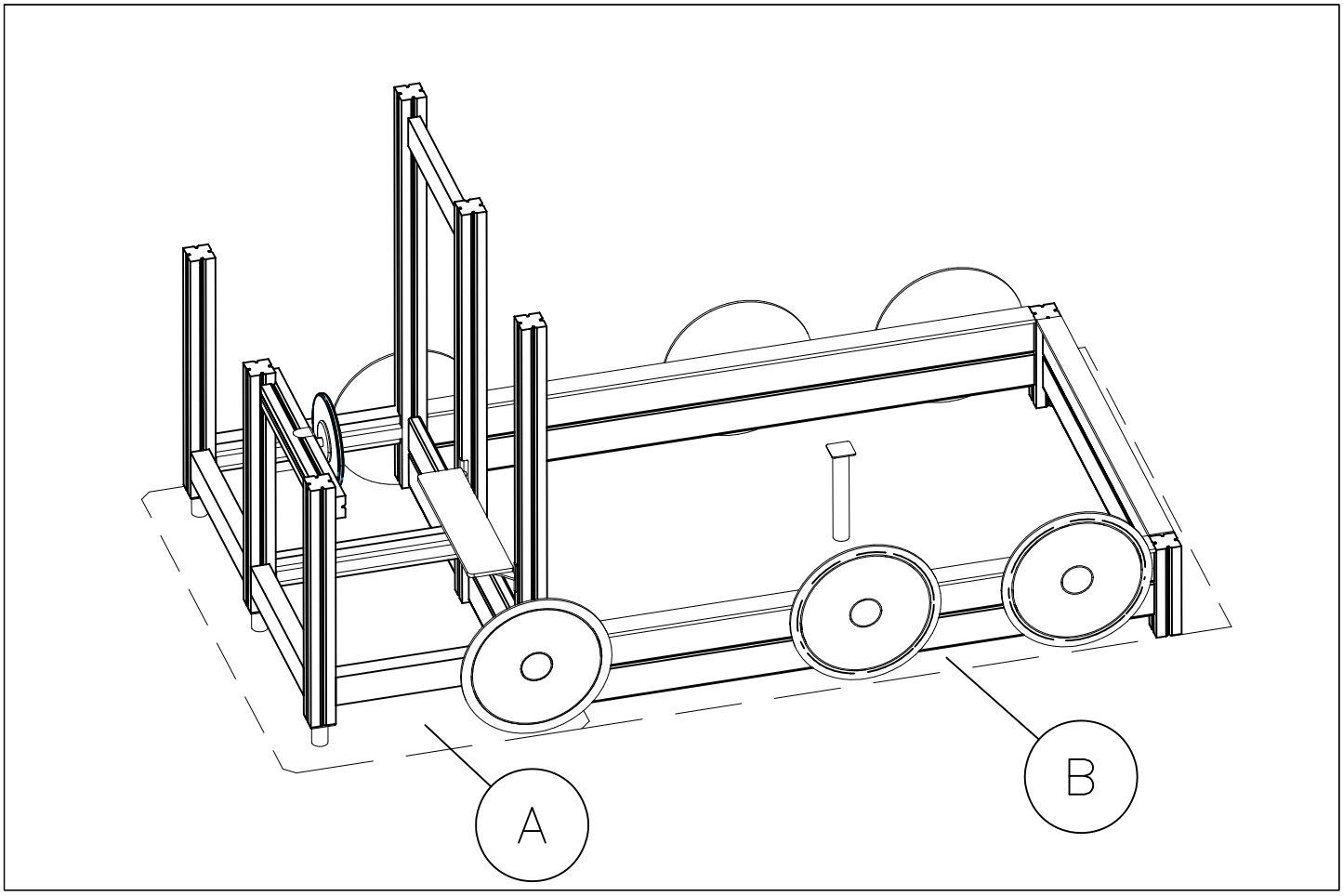

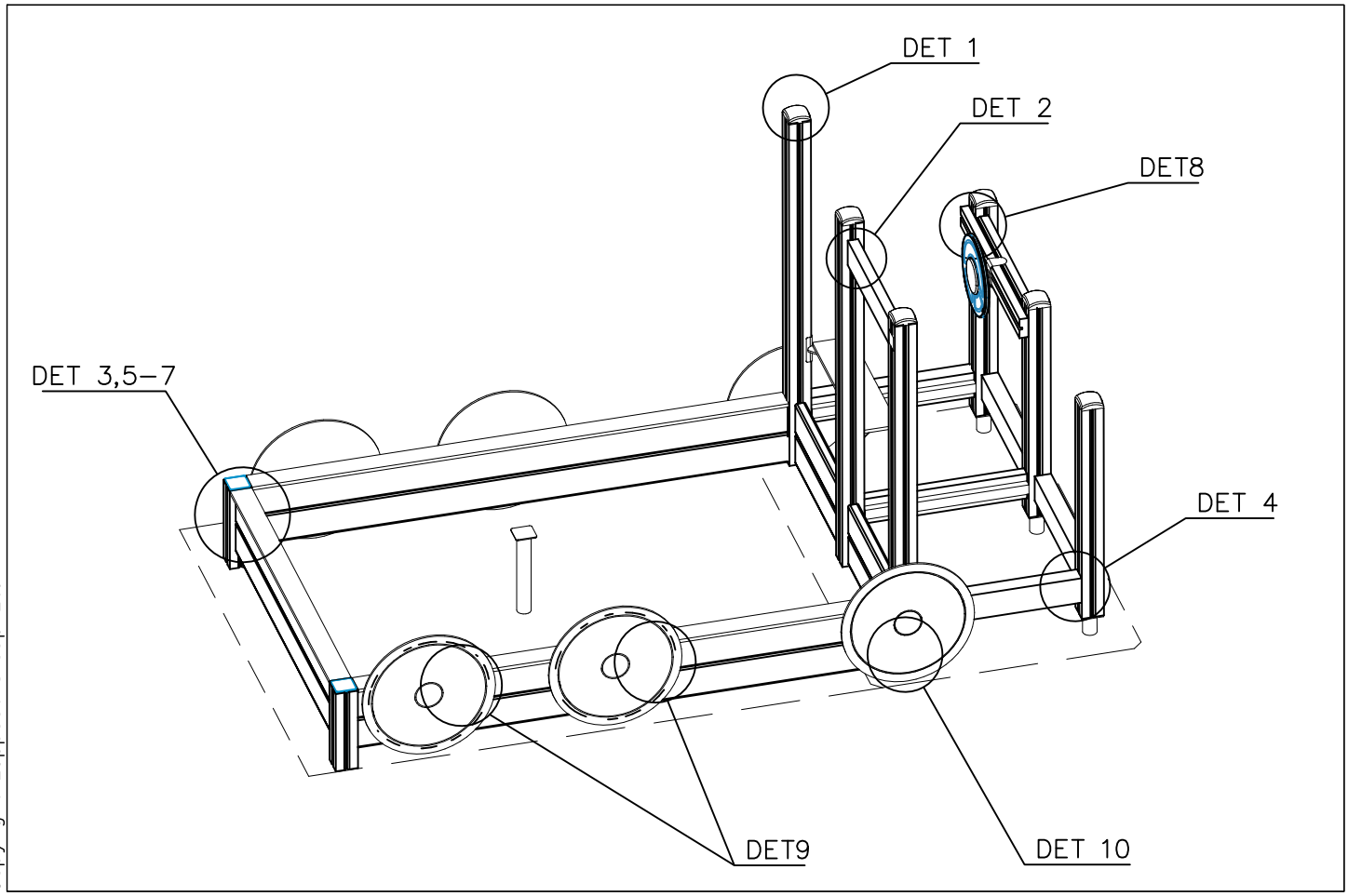

Copyright Lappset Group Ltd

LAPPSET®

NEW FINNO

137910

DATE: 21.3.2016

6A

DET 1

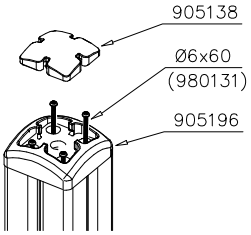

DET 2

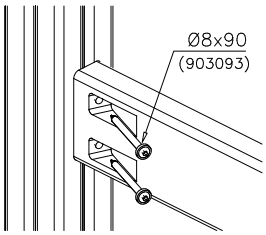

DET 3

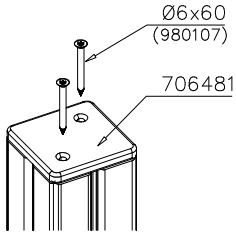

DET 4

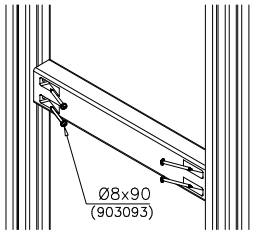

DET 5

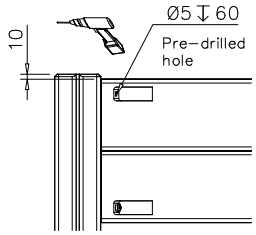

DET 6

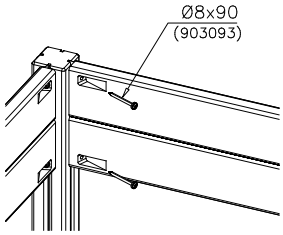

DET 7

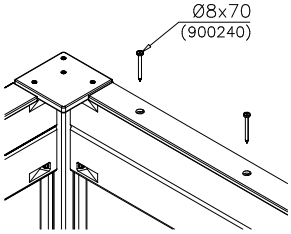

DET 8

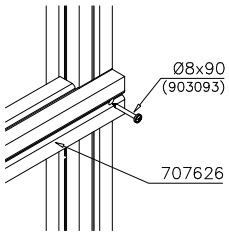

DET 9

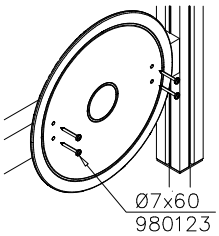

DET 10

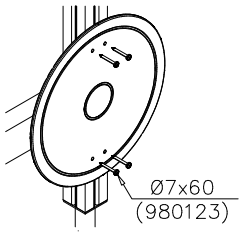

Copyright Lappset Group Ltd

LAPPSET®
NEW FINNO

137910

DATE: 21.3.2016

TOWER A
7

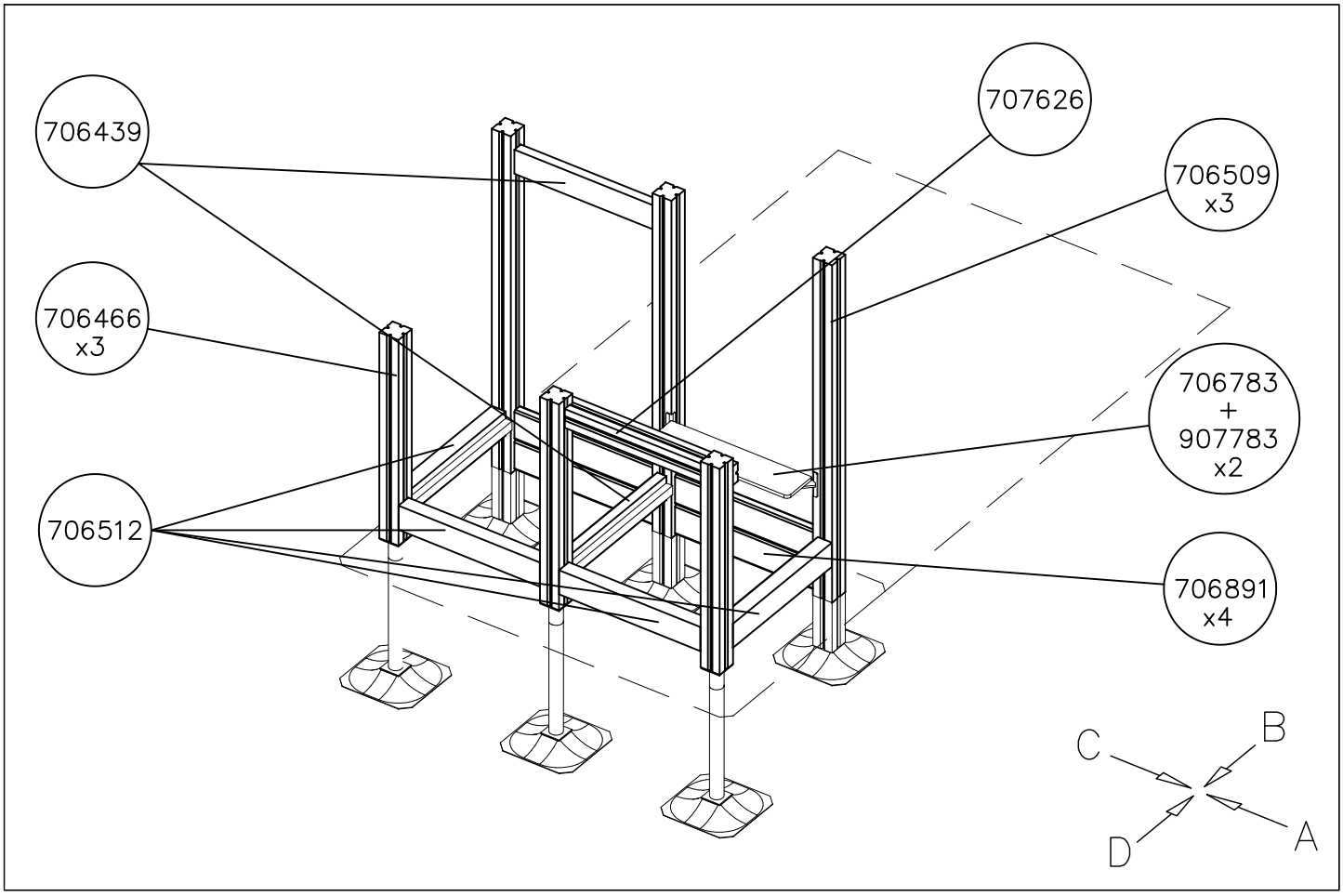

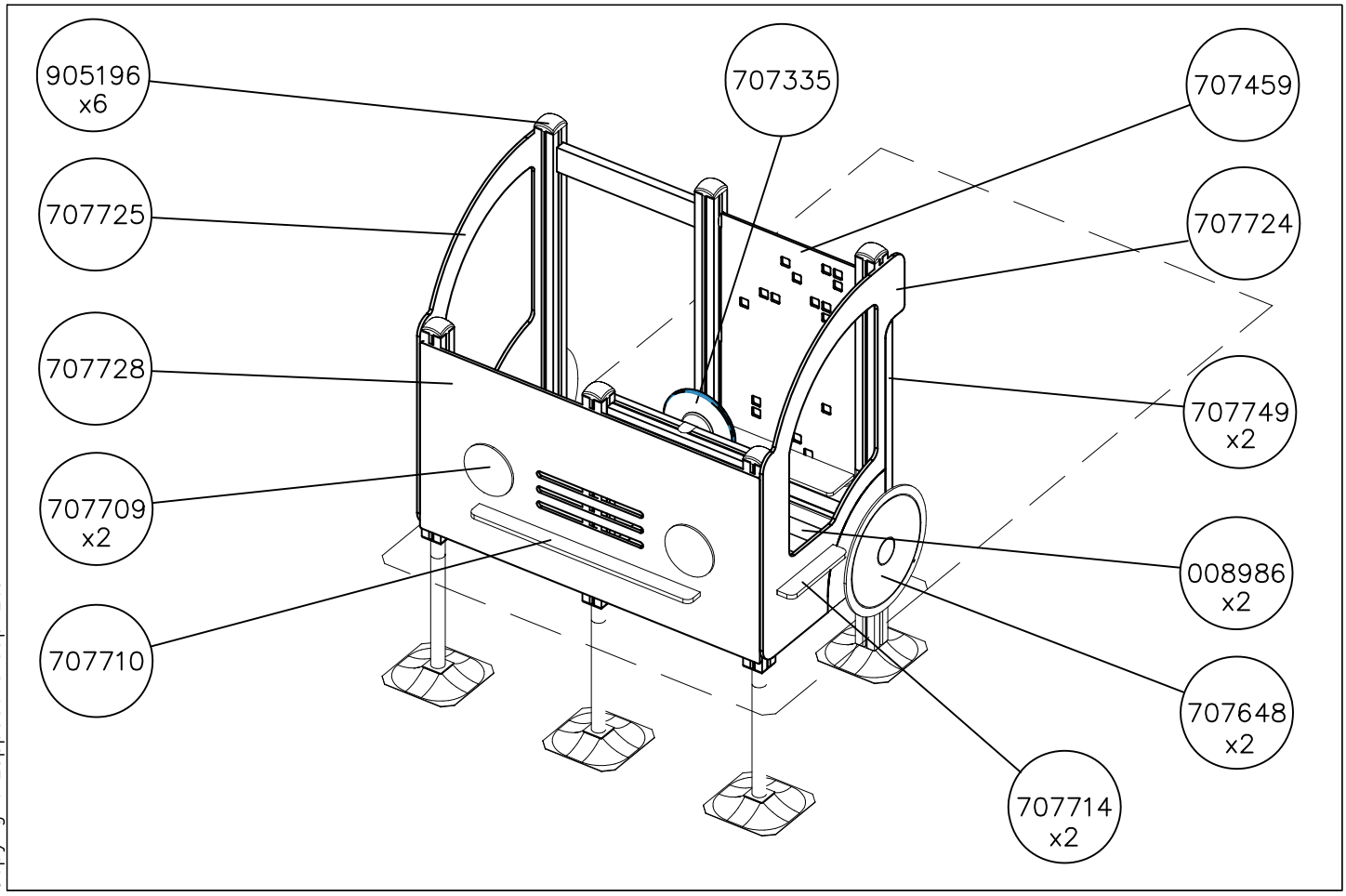

Copyright Lappset Group Ltd

LAPPSET®
NEW FINNO

137910

DATE: 21.3.2016

TOWER A
7a

1:50

A

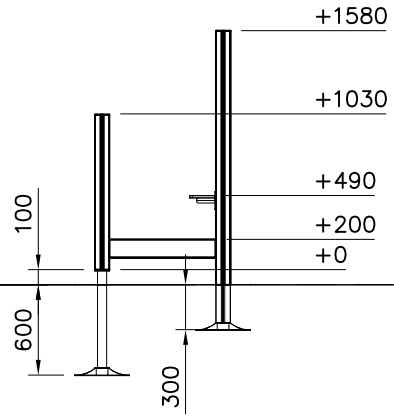

B

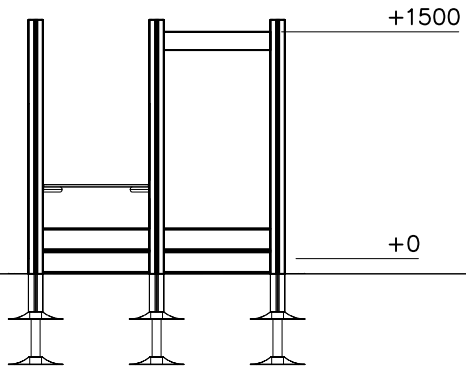

C

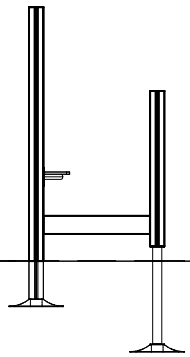

D

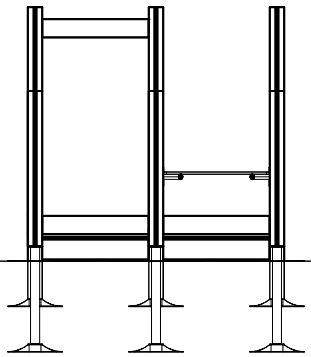

Copyright Lappset Group Ltd

LAPPSET®
NEW FINNO

137910

DATE: 21.3.2016

TOWER B
7b

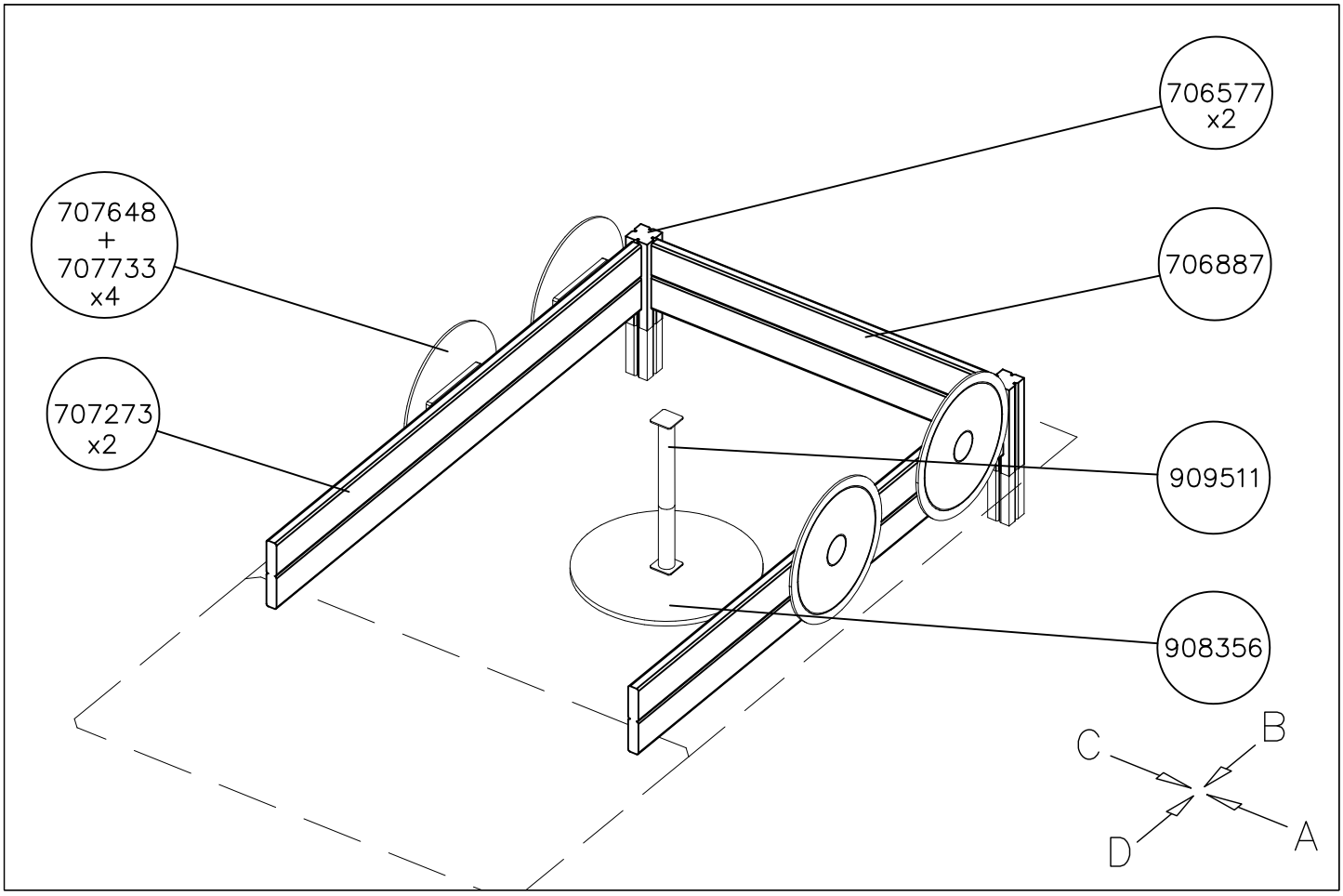

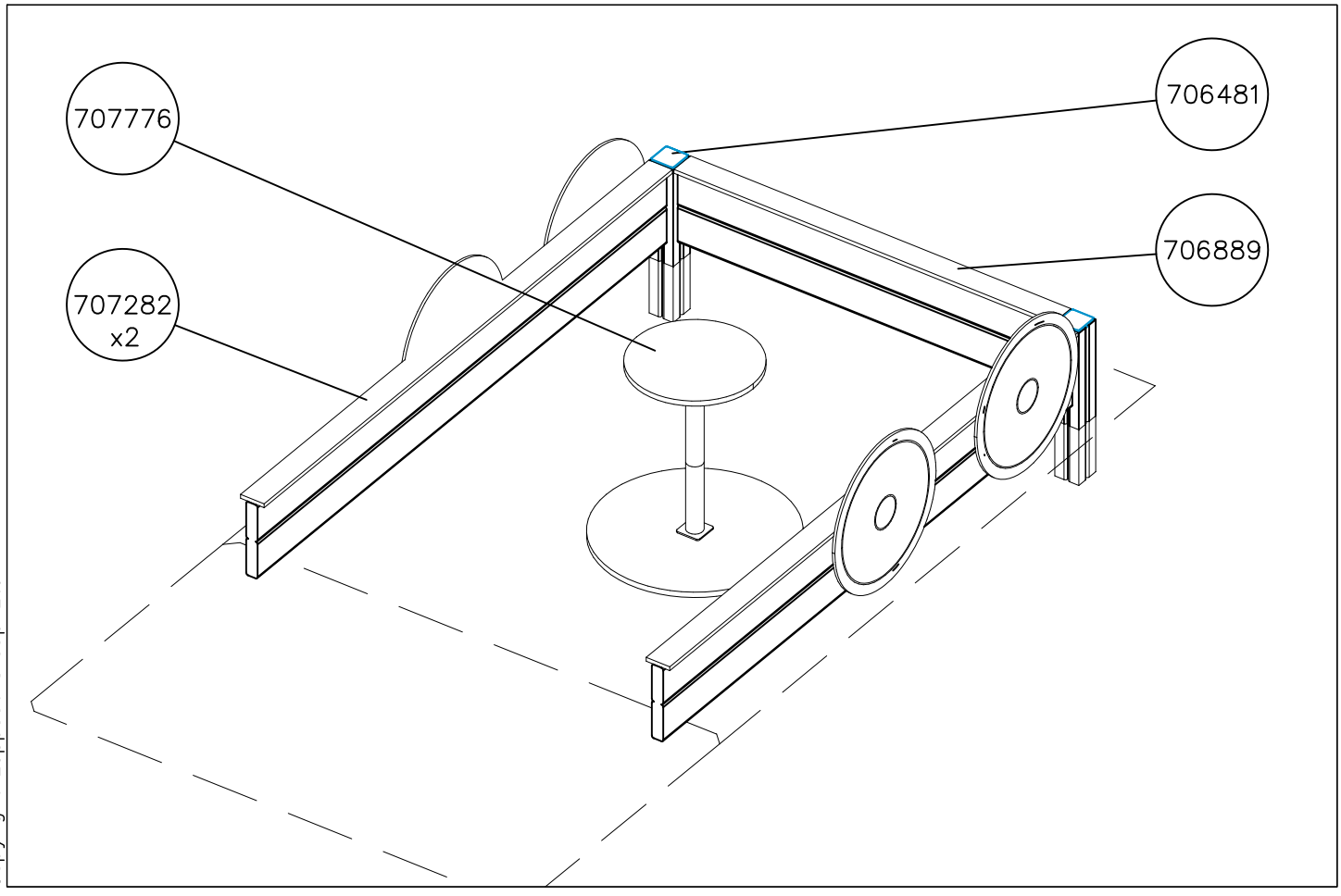

Copyright Lappset Group Ltd

LAPPSET®
NEW FINNO

137910

DATE: 21.3.2016

TOWER B
7c

A

1: 50

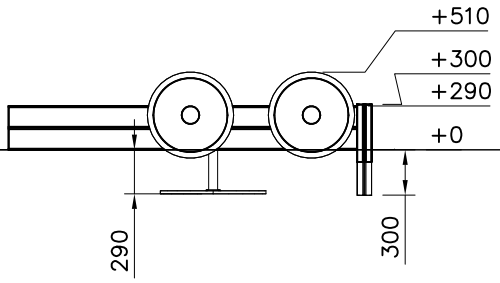

B

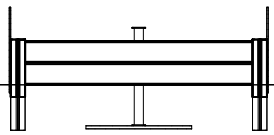

C

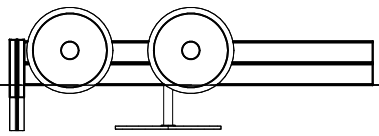

D

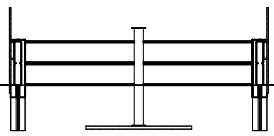

Copyright Lappset Group Ltd

LAPPSET®

137910

NEW FINNO

DATE: 21.3.2016

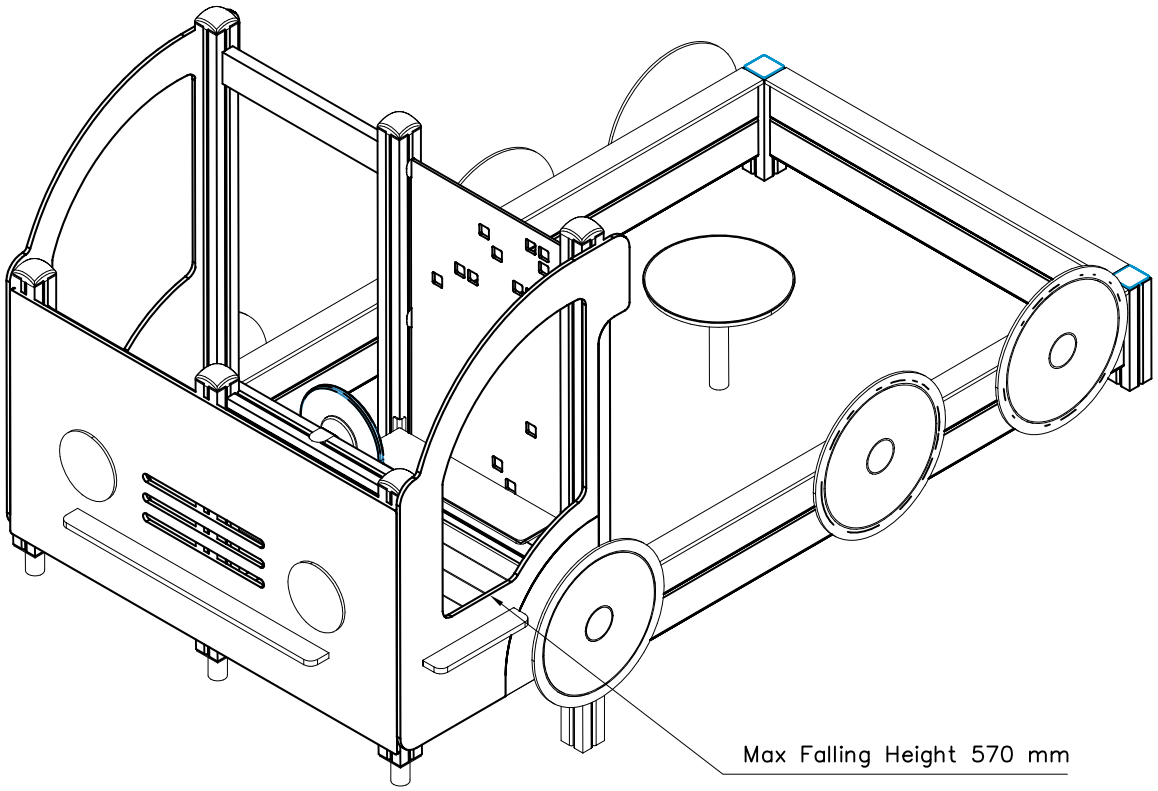

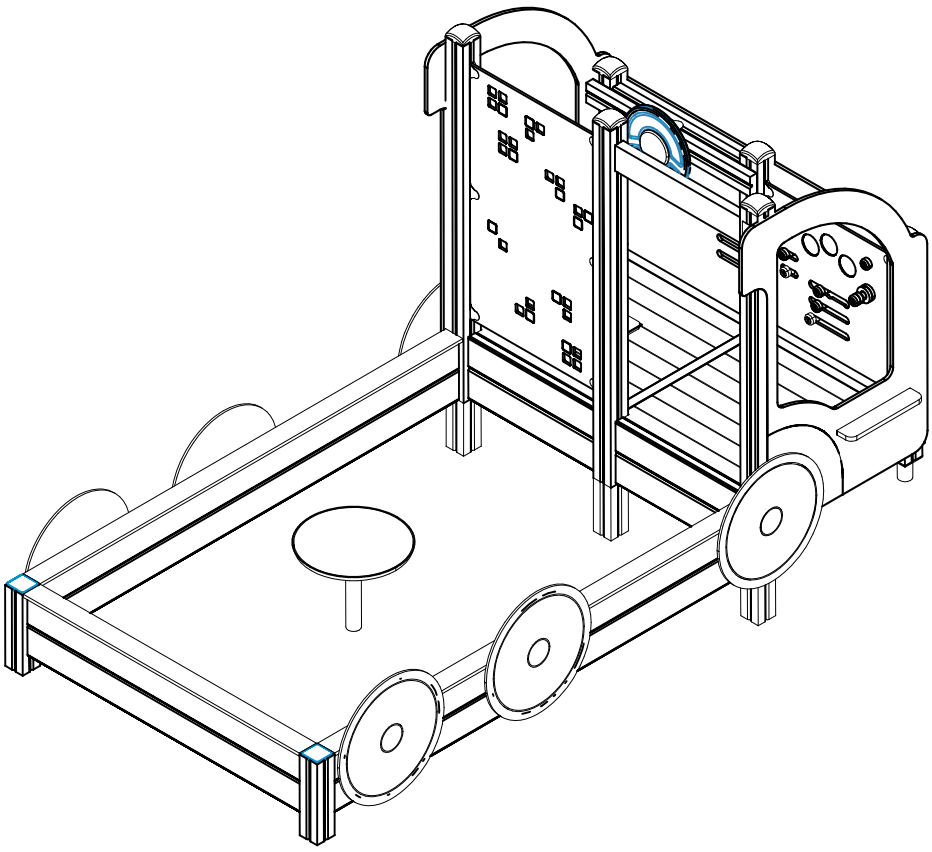

Copyright Lappset Group Ltd

16.2.2021

1

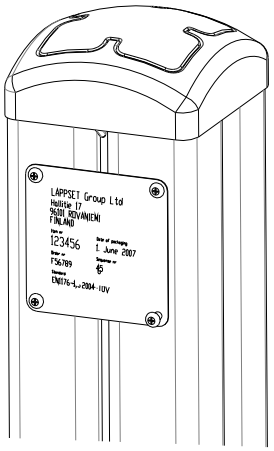

2

Tuotekyltti tulee tuotteen mukana yhdellä seuraavista tavoista:

1) Metallinen tuotekyltti ja kiinnitysruuvit

- Kiinnitä tuotekyltti ruuveilla tolppaan noin 2 metrin korkeuteen kuvan 1 mukaisesti.

2) Tuotekylttitarra

- Puhdista maalattu metalli- tai vaneripinta pölystä ja kosteudesta. Liimaa tarra kuvan 2 mukaisesti.
- Huom. Älä kiinnitä tarraa karheapintaiseen laminaattiin tai maalattuun puuhun.

Vår produktmärkning levereras på ett av följande sätt:

1) Produktskylt i metall

- Fäst skylten med de medföljande skruvarna

2) Självhäftande produktetikett

- Rengör den pulverlackerade metallytan eller laminatytan så att den blir fri från smuts och fukt. Fäst etiketten enligt fig. 2.
- Obs! Fäst ej etiketten på detaljer med skrovlig yta eller på målat trä.

Product label is delivered by one of following ways:

1) Metal product label and screws

- Fasten the label with screws.

2) Label sticker

- Clean the painted metal or plywood surface from dirt and moisture. Fasten the sticker as shown in the figure 2.
- Note. Do not attach the sticker to rough surfaced laminate or painted wood.

La plaque d’informations produit est livrée sous l’une de ces 3 formes :

1) Plaque métallique et vis

- Fixez la plaque à l’aide des vis.

2) Etiquette autocollante

- Avant de coller l’étiquette, nettoyez le composant métallique peint ou la plaque de contreplaqué, de toute saleté. La surface doit être sèche (voir image 2).
- Attention, ne pas coller l’étiquette sur une surface lamellé-collée irrégulière ou sur du bois peint.

Die Auslieferung des Produktaufklebers erfolgt auf eine dieser Arten:

1) Produkt-Schild aus Metall incl. Schrauben

- Die Befestigung des Schildes erfolgt mittels der Schrauben.

2) Aufkleber

-Entfernen Sie zunächst Schmutz und Feuchtigkeit vom lackierten Metall bzw. von der Holzoberfläche und bringen Sie den Aufkleber wie im Bild oben rechts beschrieben auf den gesäuberten Untergrund auf.
- Beachten Sie: Bringen Sie den Aufkleber nicht auf raues laminiertes oder lackiertes Holz an.

LAPPSET®
DEEP FOUNDATION

FOOT

DATE: 13.3.2014

4A

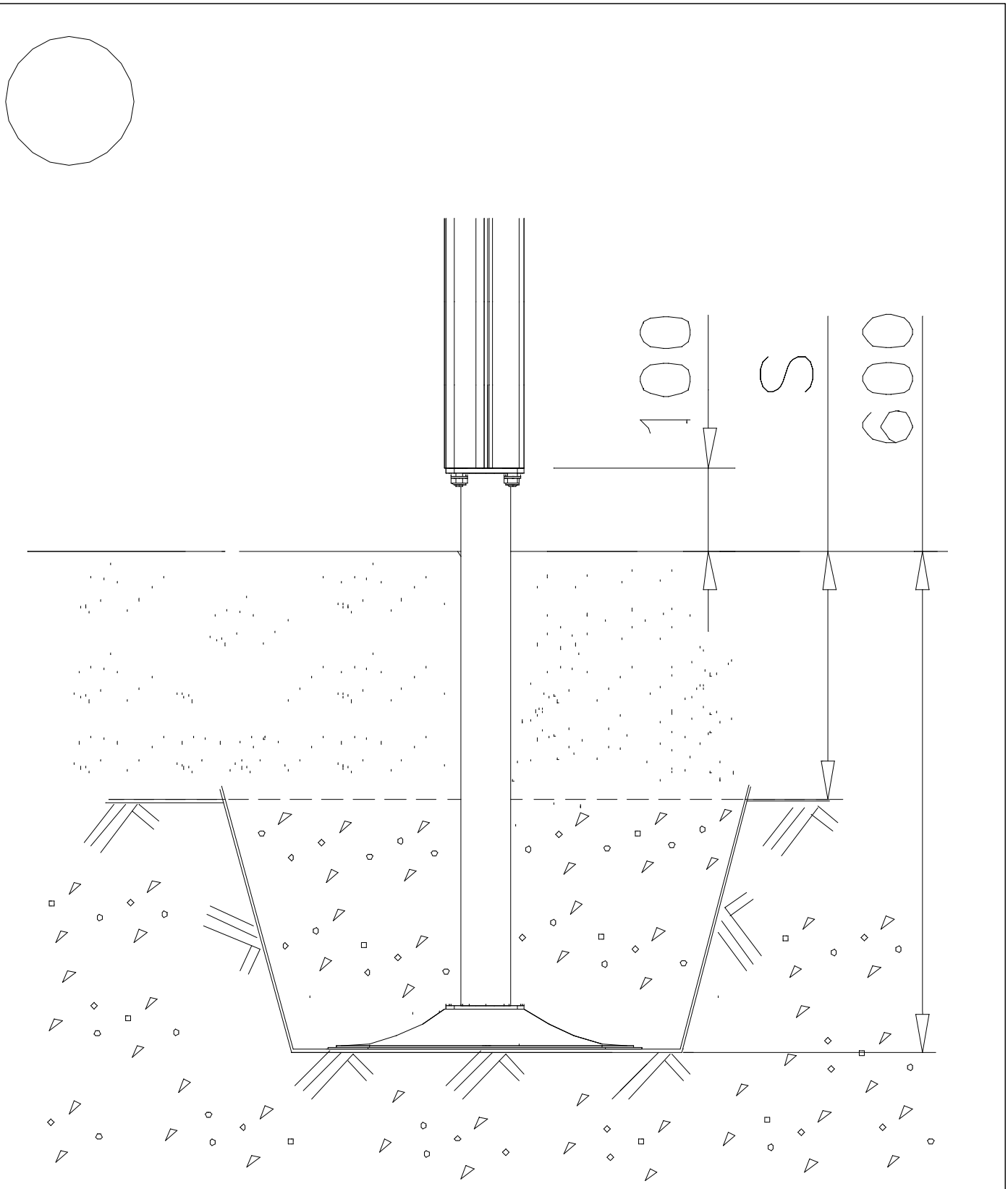

Copyright Lappset Group Ltd

LAPPSET®

FOOT

BETON FOUNDATION

DATE: 27.10.2015

1(1)

② 905104 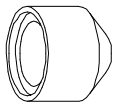 M10	PCS	4			PCS
	PCS				PCS

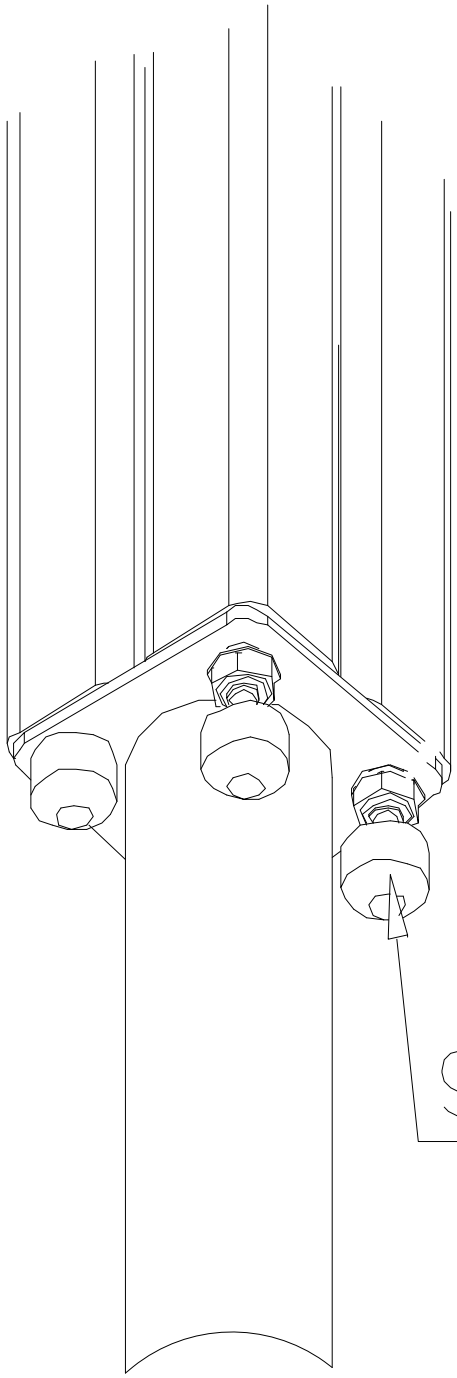

Copyright Lappset Group Ltd

LAPPSET®

FOOT

DEEP FOUNDATION

DATE: 15.5.2018

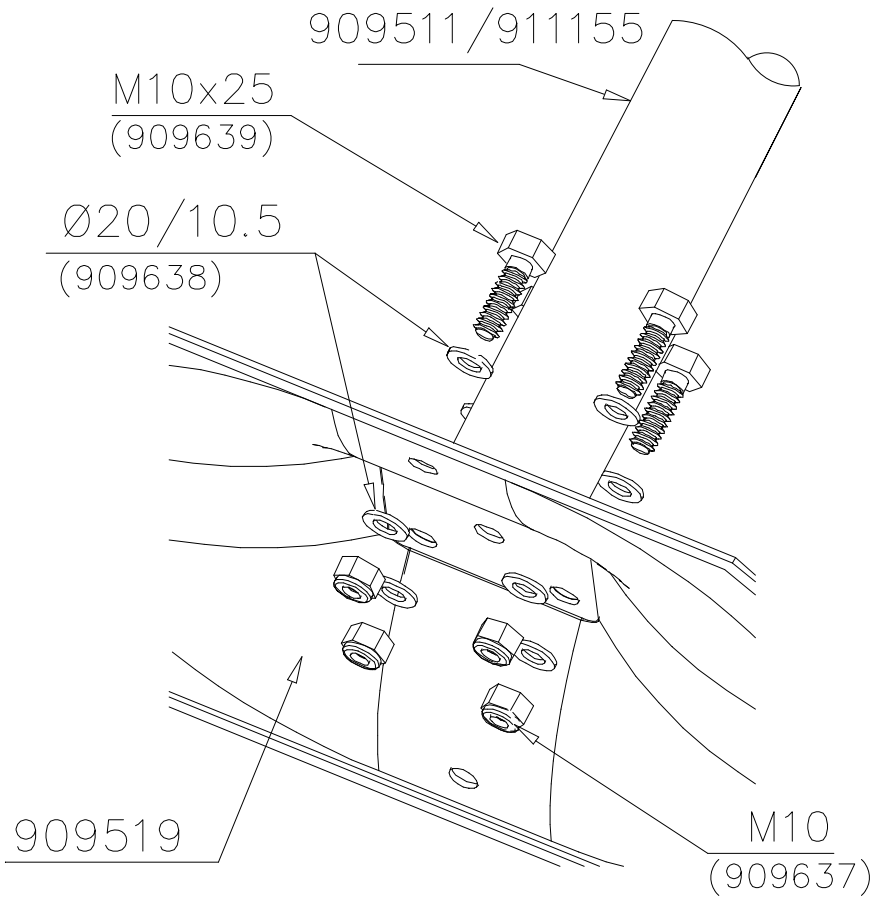

		PCS		PCS
① 909511		1	② 909519	1
	90x90x650		50x380x380	
③ 909637		4	④ 909638	8
	M10		Ø20/10.5	
⑤ 909639		4	⑥ 905104	4
	M10x25		M10	

OPTION FOOT

		PCS		PCS
① 911155		1		
	90x90x650			

Copyright Lappset Group Ltd

LAPPSET®

FLOOR

FINNO

DATE: 28.11.2014

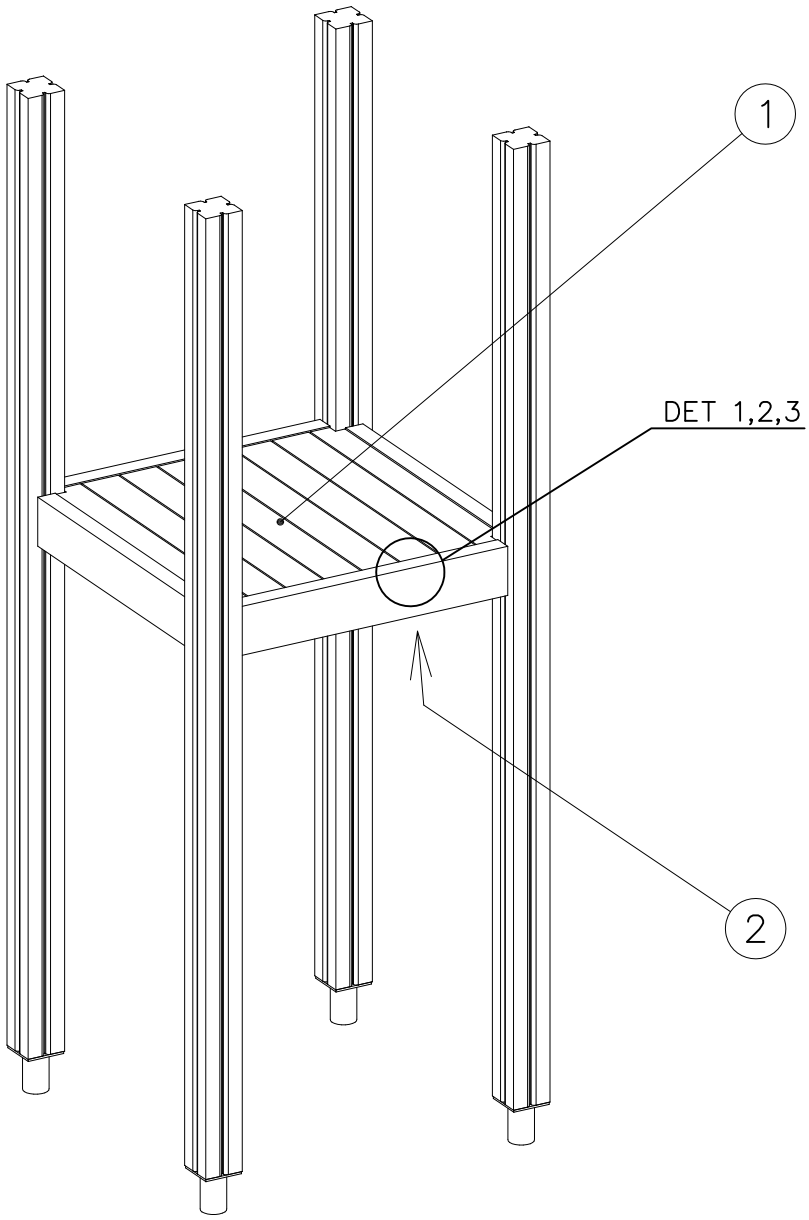

① 008986	PCS	② 706443	PCS
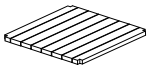	1	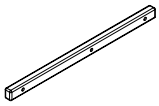	2
750x750		32x45x702	
③ 900240	PCS	④ 980101	PCS
	6		8
Ø8x70		Ø4.5x70	
	PCS		PCS
	PCS		PCS
	PCS		PCS

DET 1

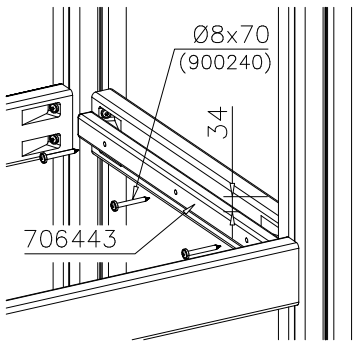

DET 2

Naulanauha kannatinlistan puolelle.
Nail list to the bottom.

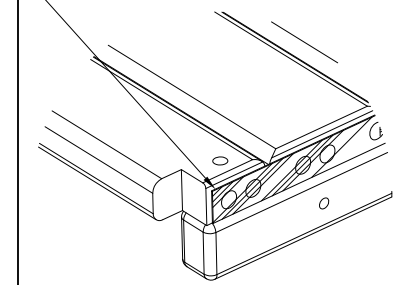

DET 3

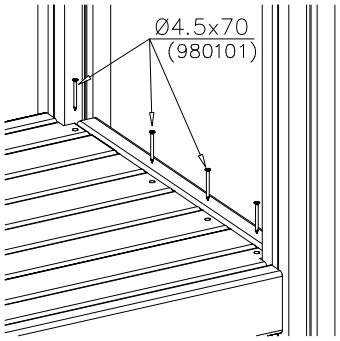

Copyright Lappset Group Ltd

LAPPSET®

DESK / SEAT

FINNO

DATE: 25.1.2019

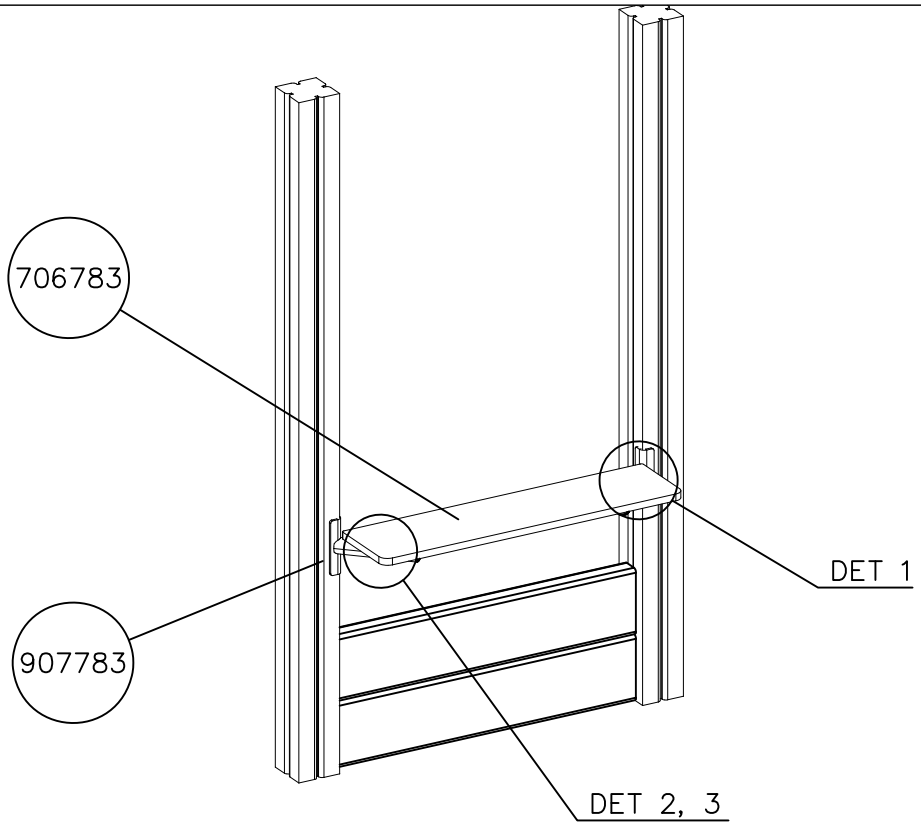

		PCS		PCS
① 706783	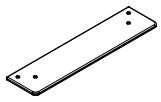 15x170x700	1	② 907783 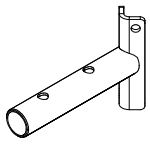 120x40x180	2
③ 900240	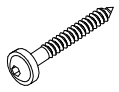 Ø8x70	4	④ 909868 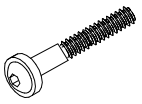 M8x50	4
⑤ 909256	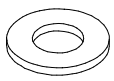 Ø16/8.4	8	⑥ 909633 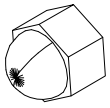 M8	4
⑦ 905103	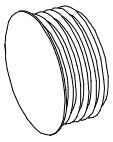 PT–28/32–H	2	⑧ 905112 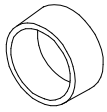 Ø22	4

1:20

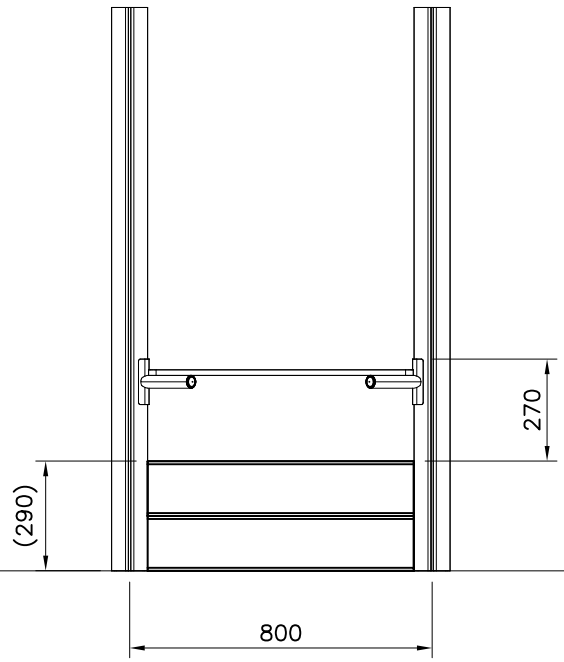

1:20

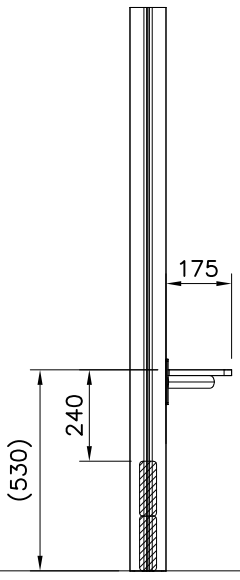

Copyright Lappset Group Ltd

LAPPSET®

DESK / SEAT

FINNO

DATE: 25.1.2019

DET 1

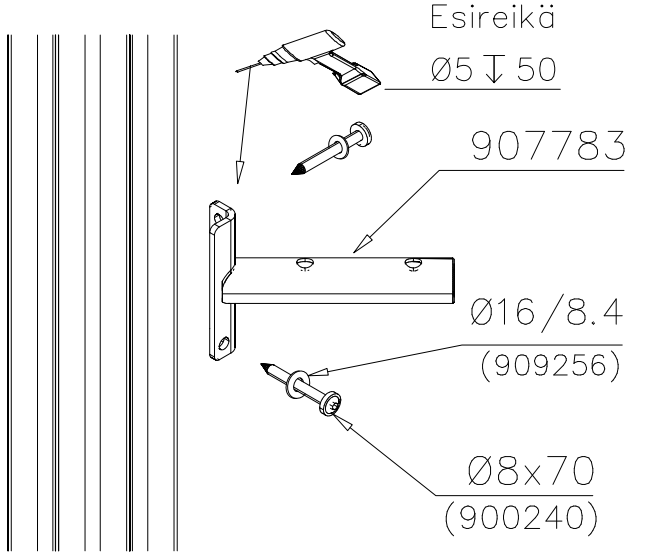

DET 2

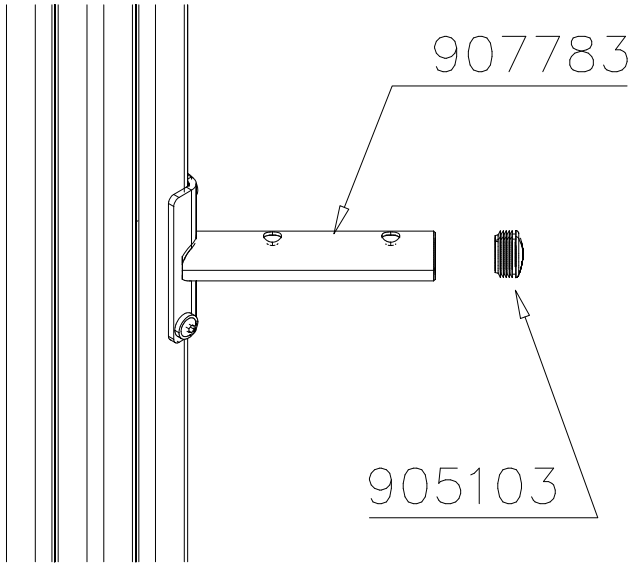

DET 3

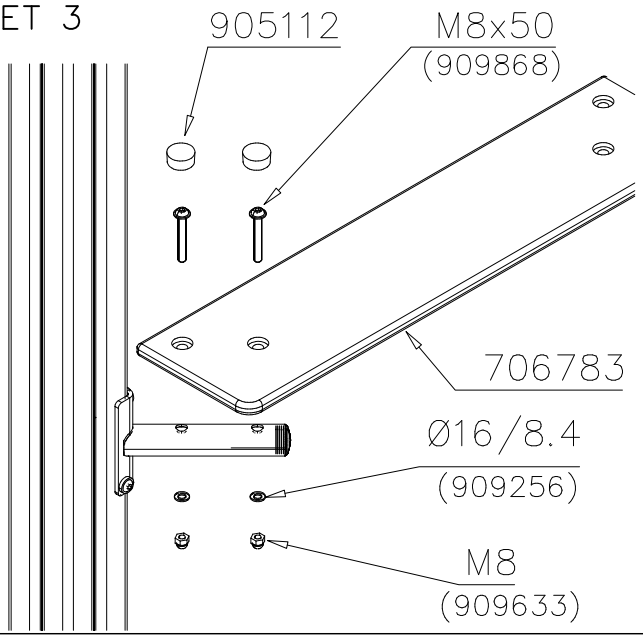

Copyright 1998 Lappset Group Ltd

LAPPSET®

707333

FINNO

DATE: 19.12.2018

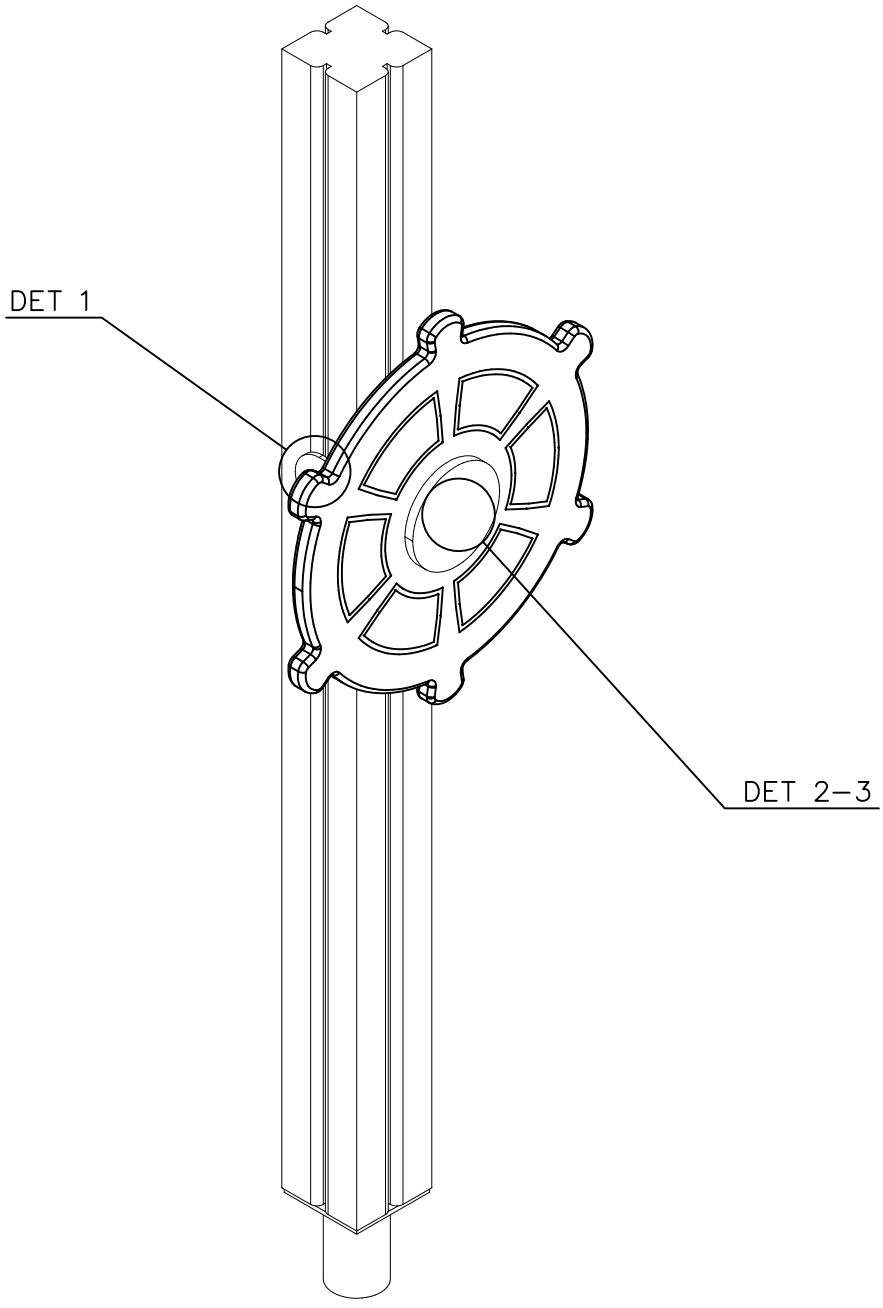

	PCS		PCS
① 900240 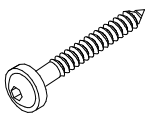 Ø8x70	2	② 909209 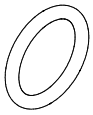 Ø17.3x2.4	1
③ 909644 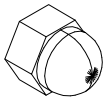 M12	1	④ 980106 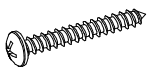 Ø5x40	2
⑤ 980165 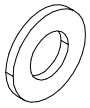 Ø24/13x3	1		
◯ 707320 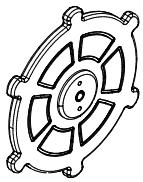	1	◯ 905879 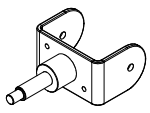	1

DET 1

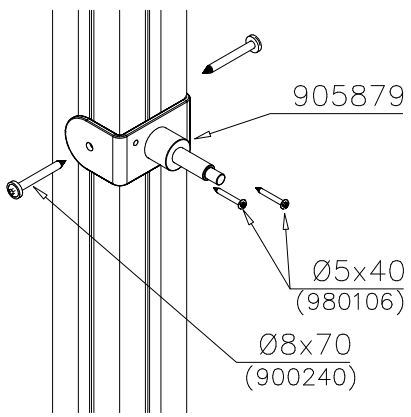

DET 2

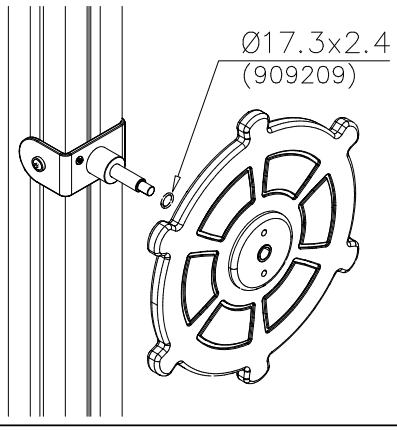

DET 3

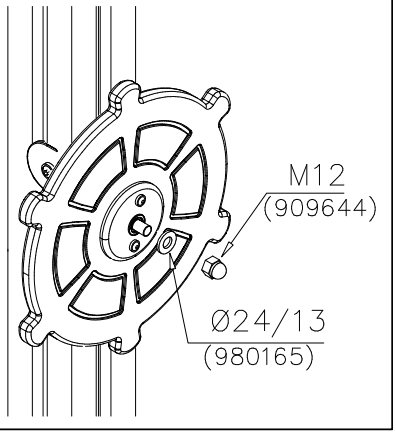

Copyright Lappset Group Ltd

LAPPSET®

GAME WALL

M80

DATE: 4.11.2019

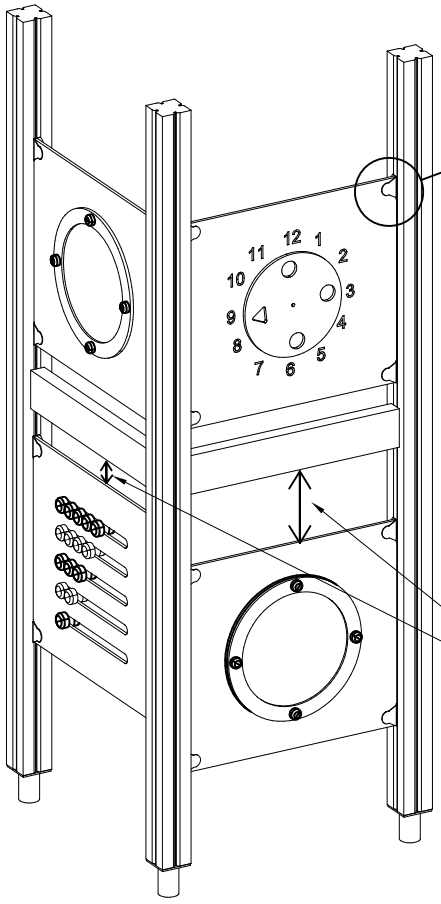

① 903176	PCS	4	② 909850	PCS	4
			M8x25		
③ 909256	PCS	8	④ 909633	PCS	4
Ø16/8.4x1.6			M8		
⑤ 980123	PCS	4		PCS	
Ø7x60					

COLOR OPTIONS	
–701	BLUE
–702	YELLOW
–703	LIME
–704	DARK GRAY
–705	LIGHT GRAY
–706	RED
–707	GREEN
–708	FUXIA

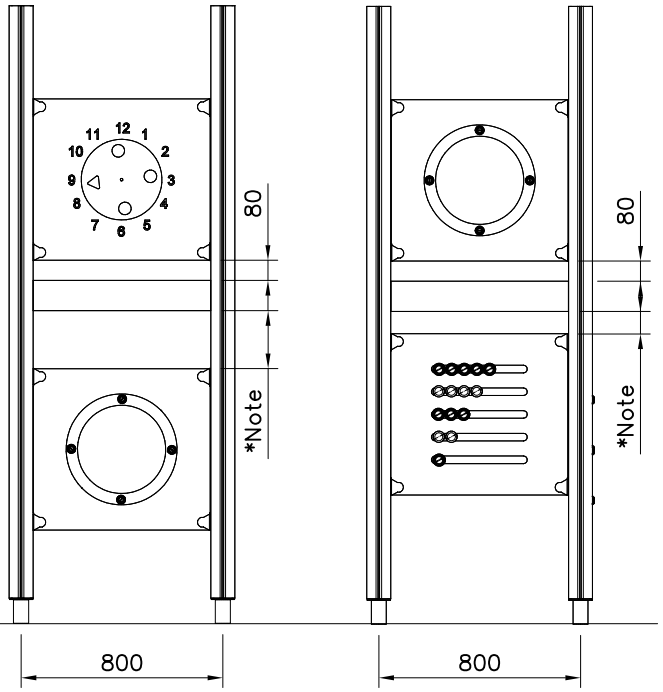

Copyright Lappset Group Ltd

LAPPSET®

GAME WALL

M80

DATE: 4.11.2019

GAME WALL OPTIONS

706766	706772	706308	707453
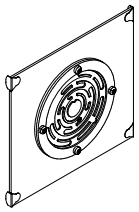	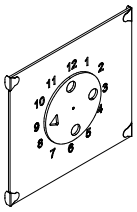	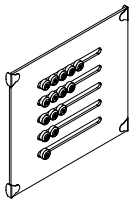	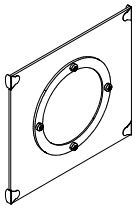
640x702	640x702	640x702	640x702
707209	**705705**	**707433**	**707386**
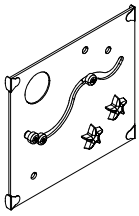	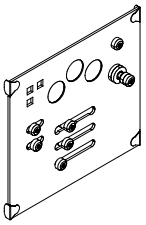	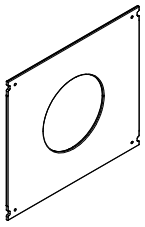	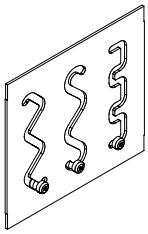
640x702	640x702	640x702	640x702
709403	**709358**	**709405**	
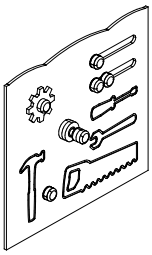	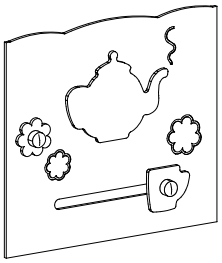	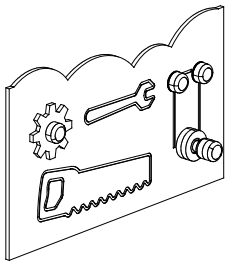	
640x702	640x702	420x702	

DET 1

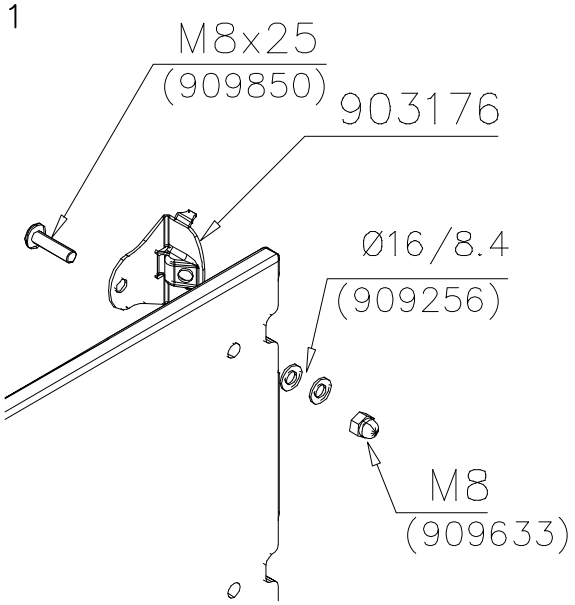

DET 2

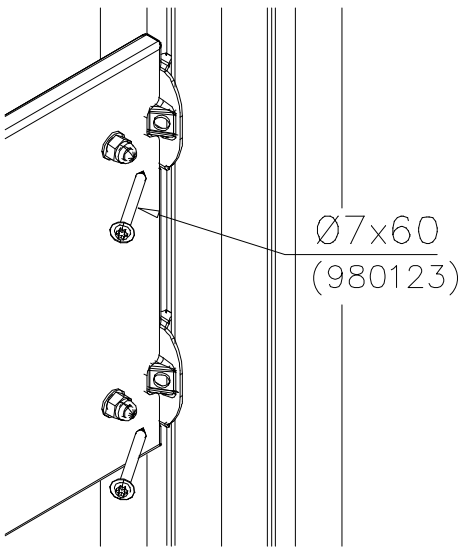

Copyright 1998 Lappset Group Ltd

LAPPSET®

HIGH WALL

M80

DATE: 4.3.2016

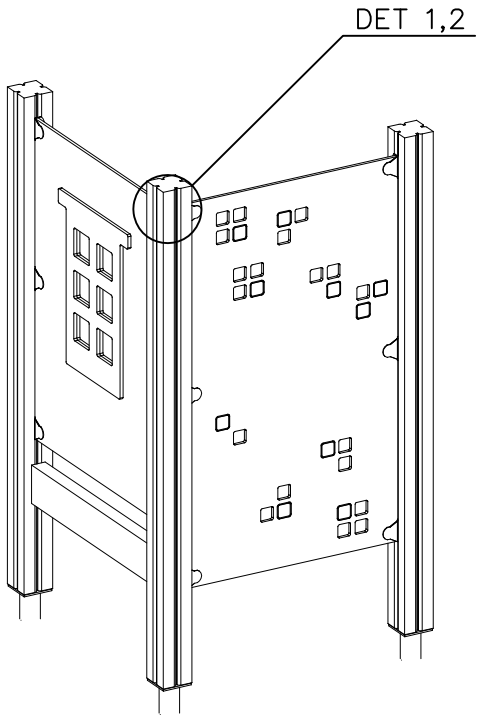

① 903176	PCS	6	② 909850	PCS	6
			M8x25		
③ 909256	PCS	12	④ 909633	PCS	6
Ø16/8.4x1.6			M8		
⑤ 980123	PCS	6		PCS	
Ø7x60					

COLOR OPTIONS	
−701	BLUE
−702	YELLOW
−703	LIME
−704	DARK GRAY
−705	LIGHT GRAY
−706	RED
−707	GREEN
−708	FUXIA

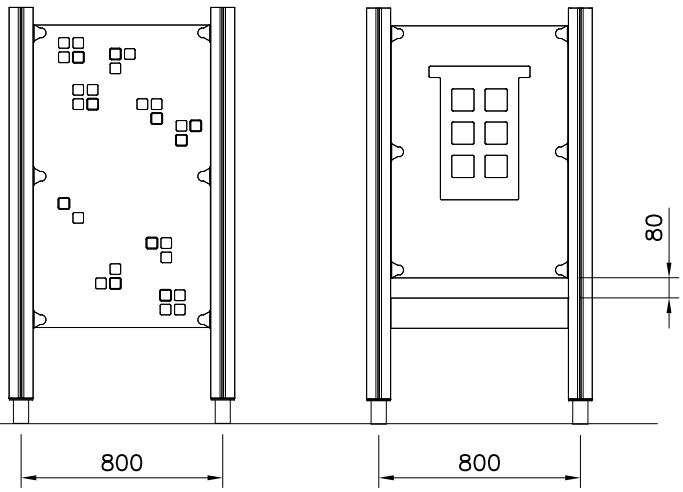

Copyright Lappset Group Ltd

LAPPSET®

HIGH WALL

M80

DATE: 4.3.2016

HIGH WALL OPTIONS			
707430	707459		
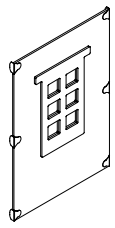 702x1000	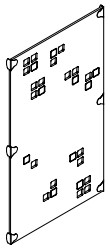 702x1200		

DET 1

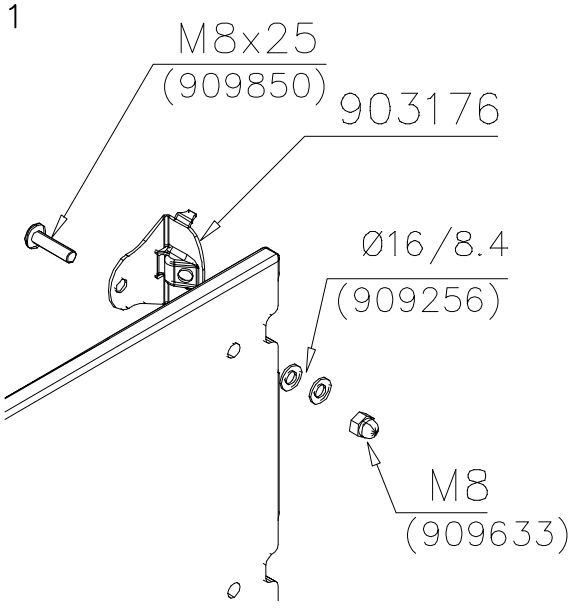

DET 2

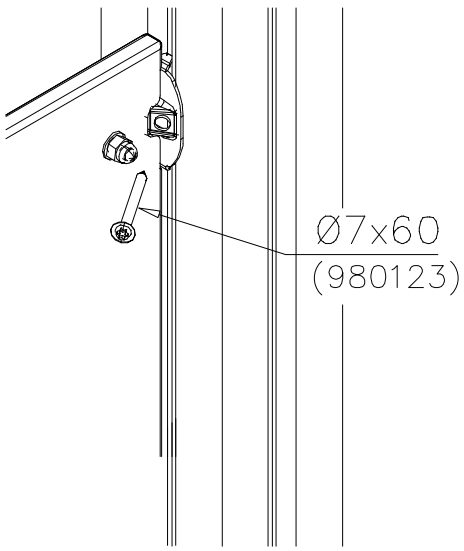

Copyright 1998 Lappset Group Ltd

LAPPSET®

707754

FASTENER KIT

DATE: 5.4.2016

1(1)

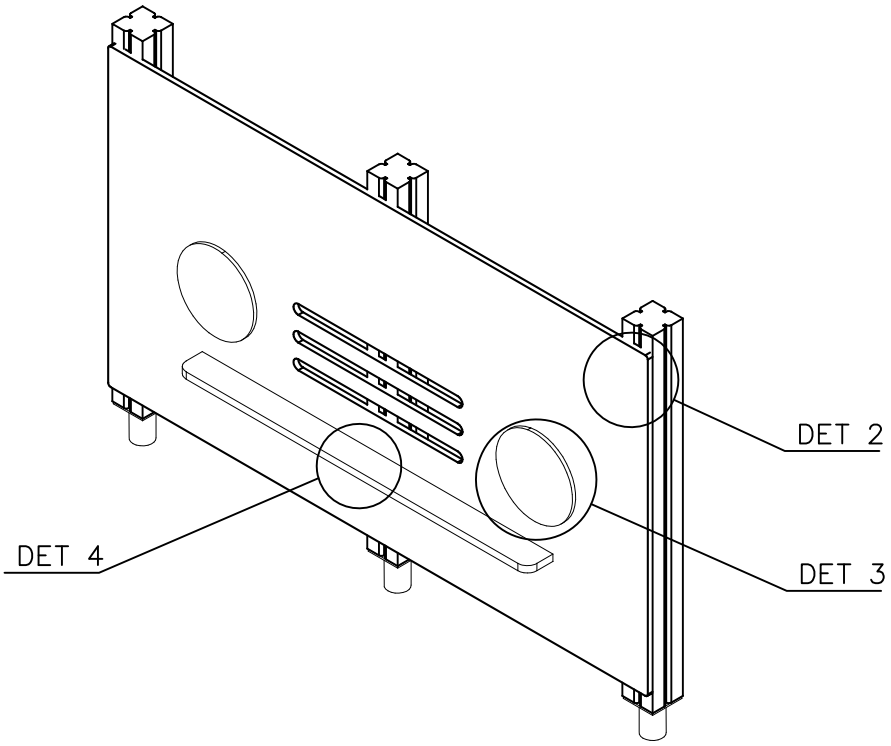

		PCS		PCS
① 905071	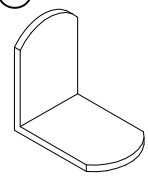 113x40x3	4	② 909256 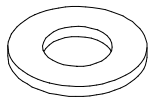 Ø16/8.4x1.6	20
③ 909633	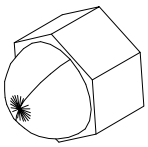 M8	10	④ 909852 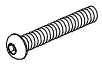 M8x30	4
⑤ 909855	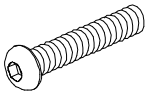 M8x35	6	⑥ 980123 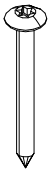 Ø7x60	8

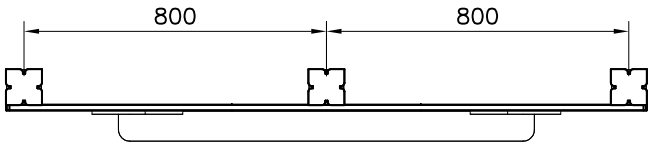

DET 1

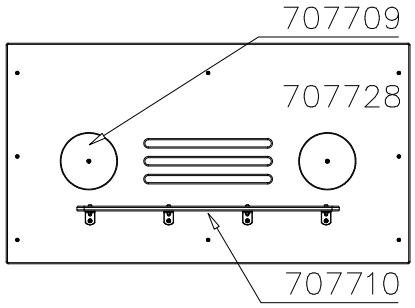

DET 2

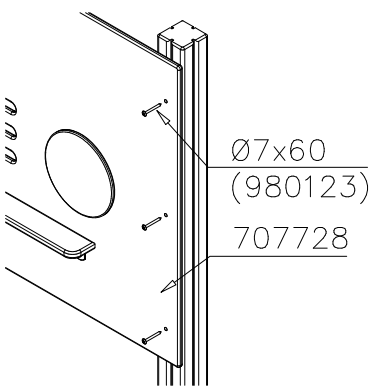

DET 3

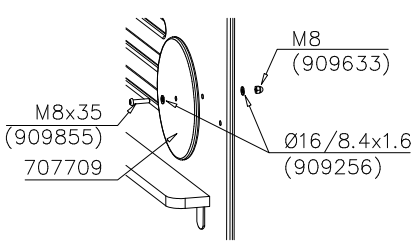

DET 4

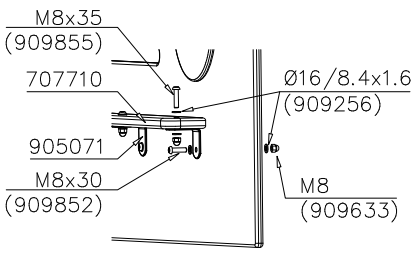

Copyright Lappset Group Ltd

LAPPSET®

707755

FASTENER KIT

DATE: 5.4.2016

1(1)

(Example product 137915)

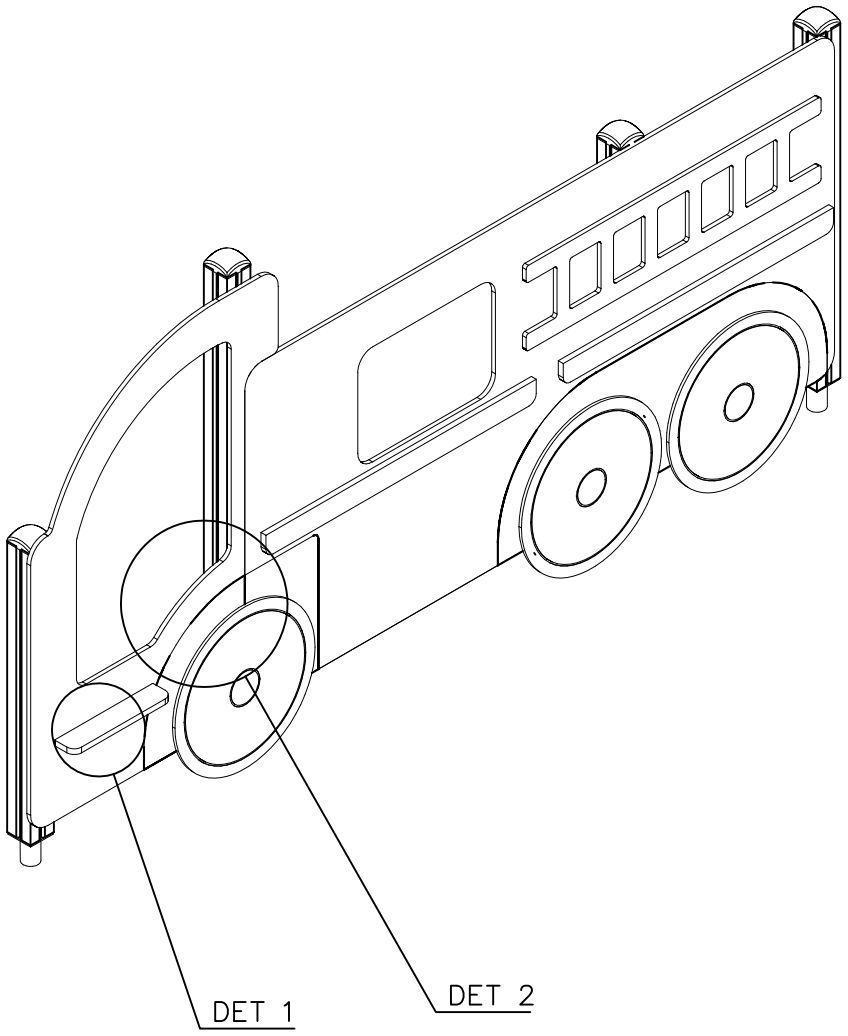

		PCS			PCS
① 905071	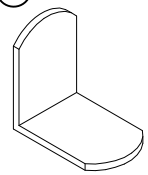 113x40x3	3	② 909256	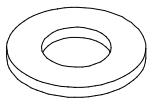 Ø16/8.4x1.6	12
③ 909633	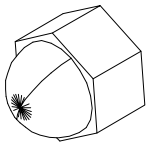 M8	6	④ 909852	M8x30	3
⑤ 909855	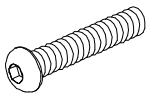 M8x35	3	⑥ 980123	Ø7x60	10

DET 1

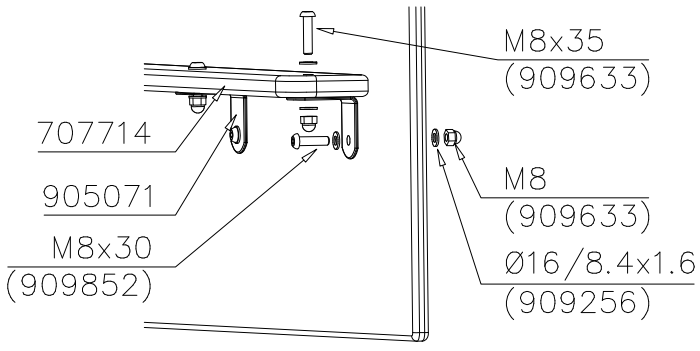

DET 2

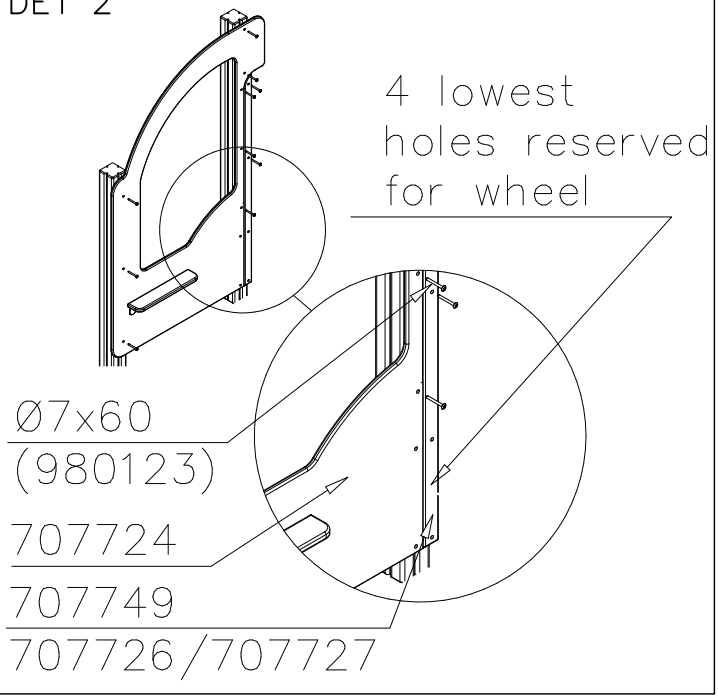

Copyright Lappset Group Ltd

LAPPSET®
FASTENER KIT

707762

DATE: 4.4.2016

(Example product 137915)

		PCS			PCS
1	909256	8	2	909633	4
	Ø16/8.4x1.6			M8	
3	909855	4	4	980123	4
	M8x35			Ø7x60	

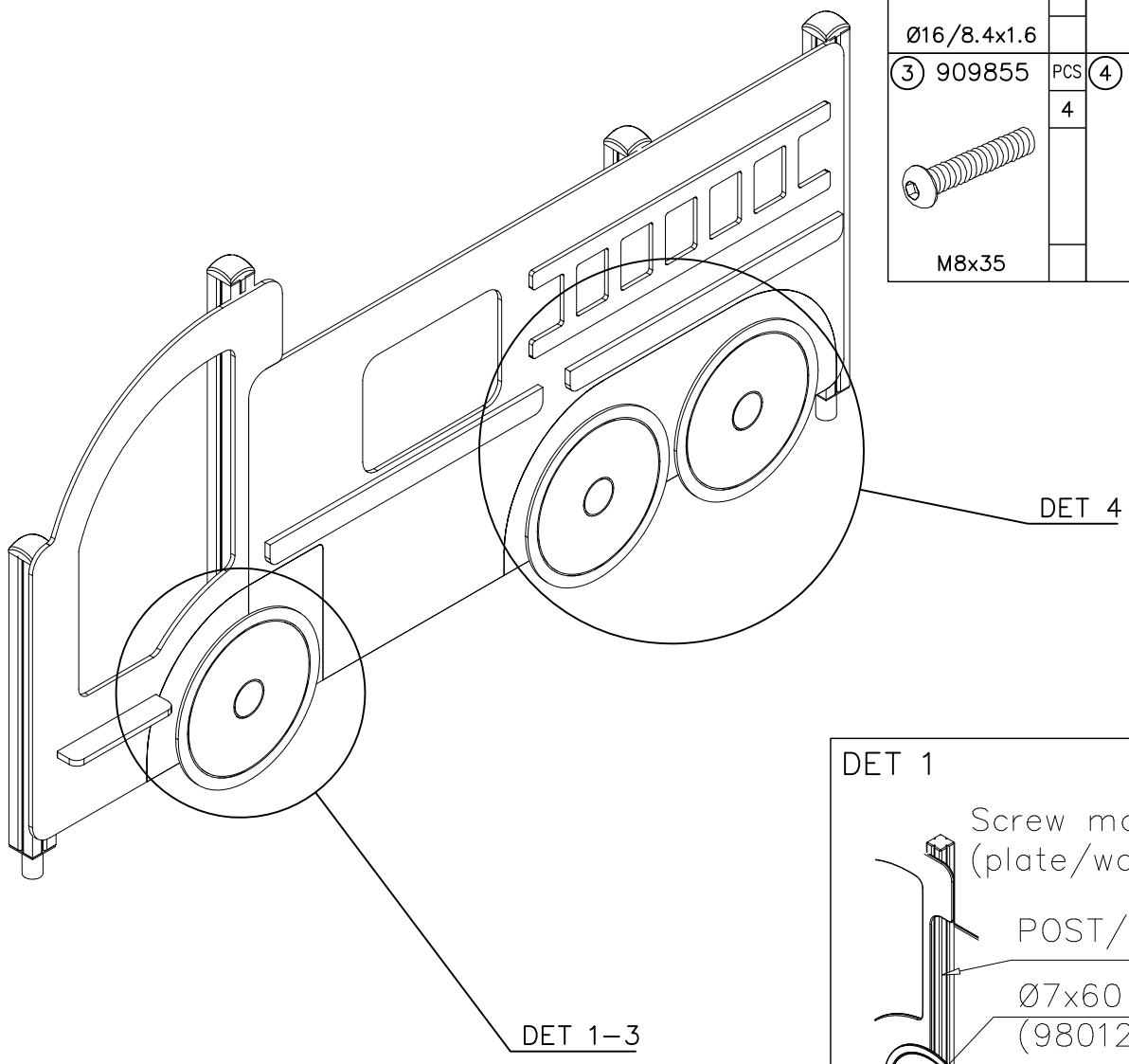

DET 1

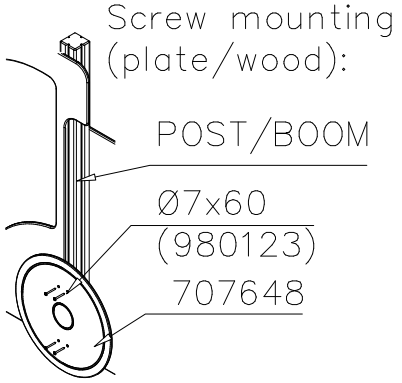

DET 2

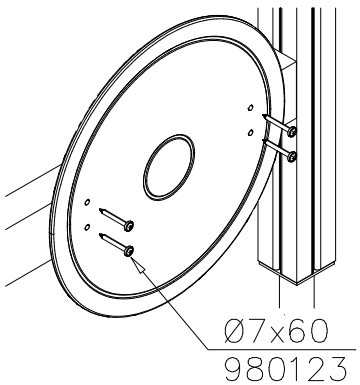

DET 3

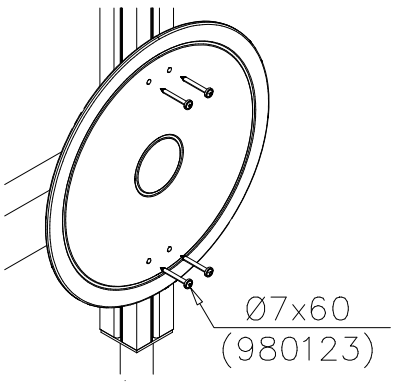

DET 4

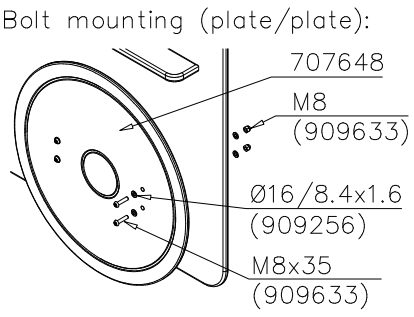

Copyright Lappset Group Ltd

LAPPSET®
FASTENER KIT

707764

DATE: 15.6.2016

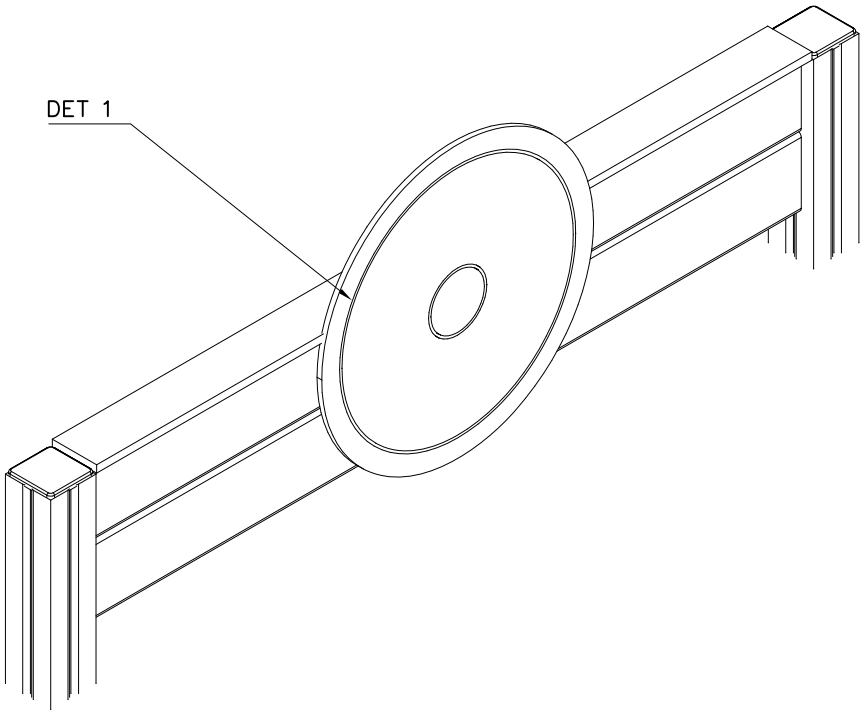

		PCS
1	980128 Ø7x60	4

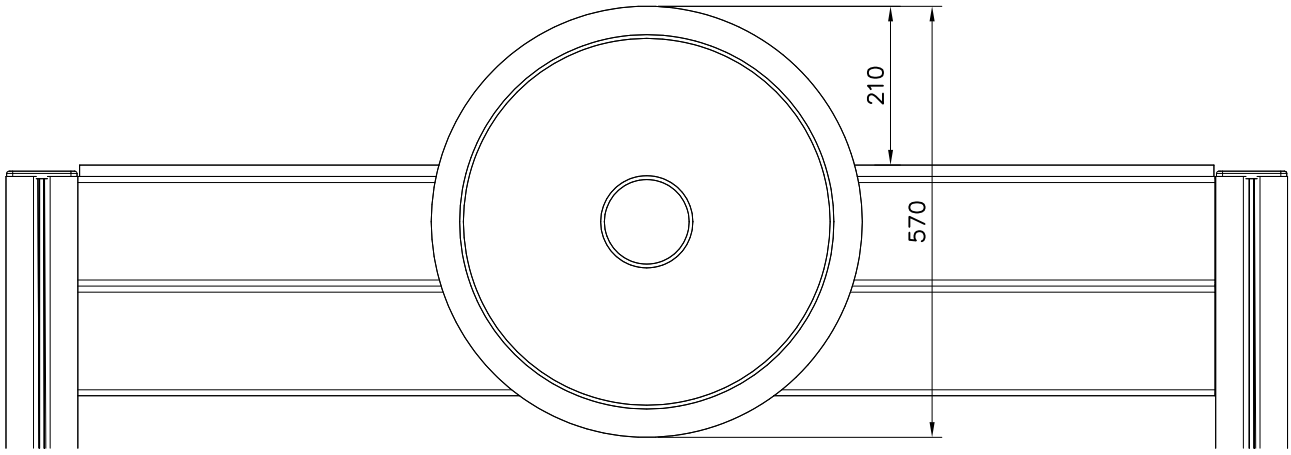

DET 1 (OPTIO 1)

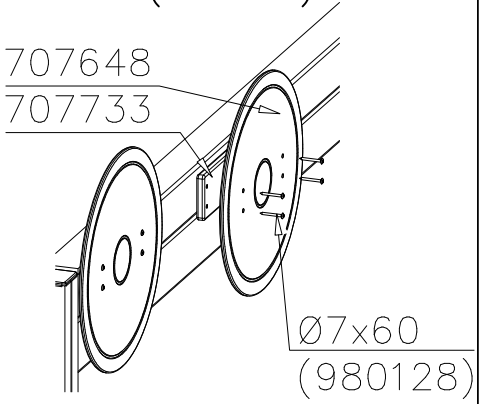

(OPTIO 2) W/O BACK PLATE

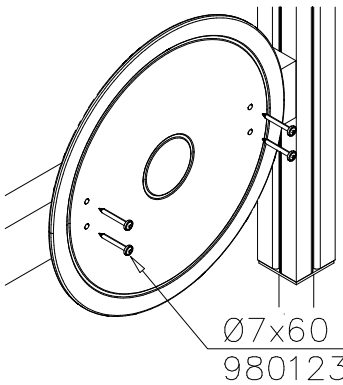

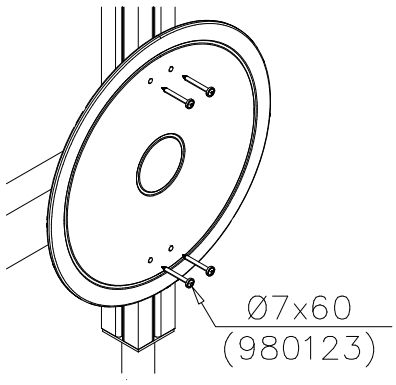

Copyright Lappset Group Ltd

LAPPSET®

707787

FASTENER KIT

DATE: 4.4.2016

1(1)

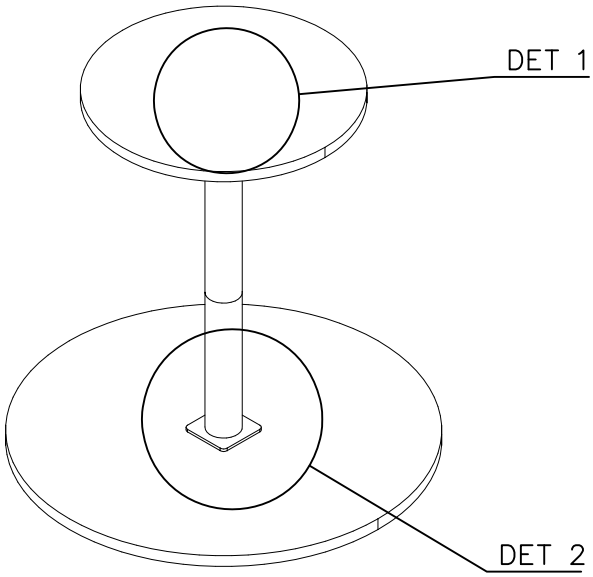

		PCS		PCS
① 906500	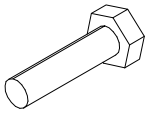 M10x40	4	② 909633 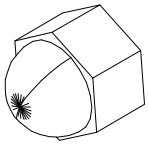 M8	4
③ 909637	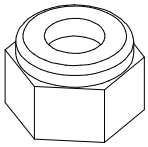 M10	4	④ 909638 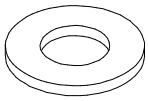 Ø20/10.5	8
⑤ 909855	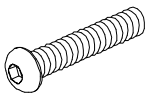 M8x35	4	⑥ 980152 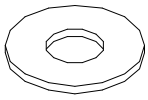 Ø24/8.4x2	4

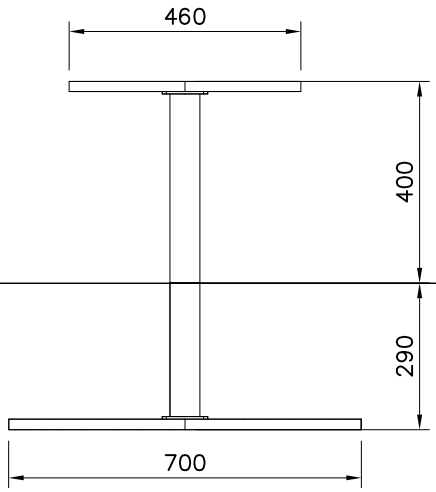

DET 1

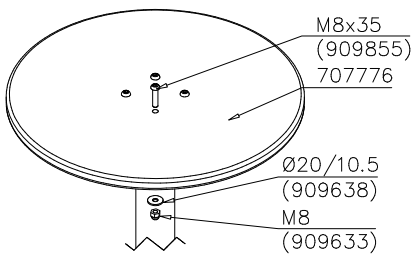

DET 2

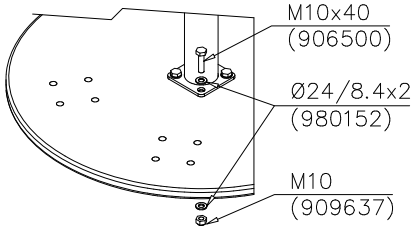

Copyright Lappset Group Ltd